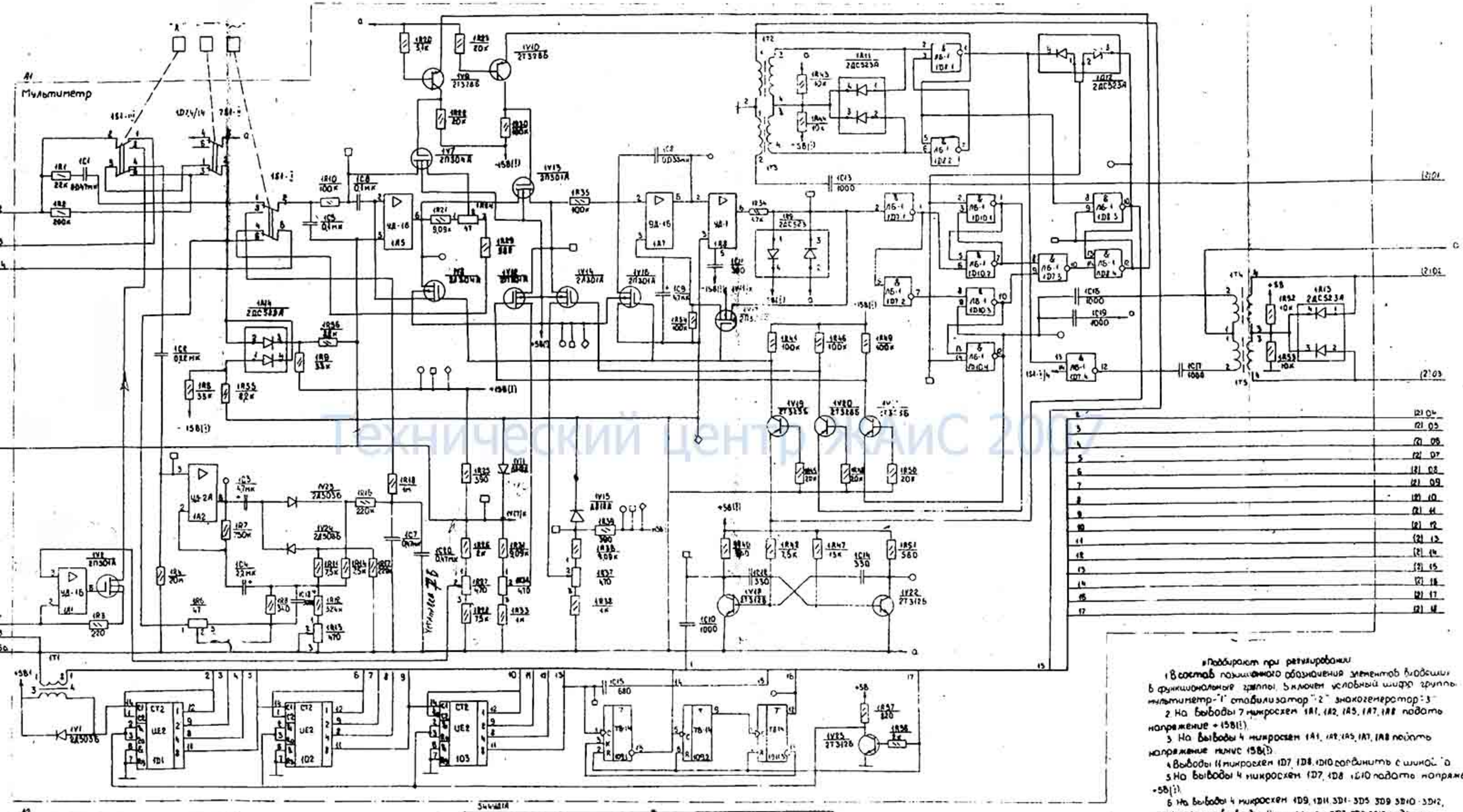

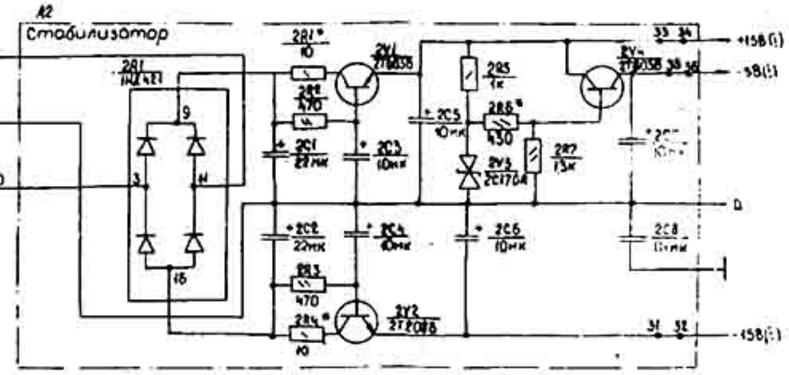

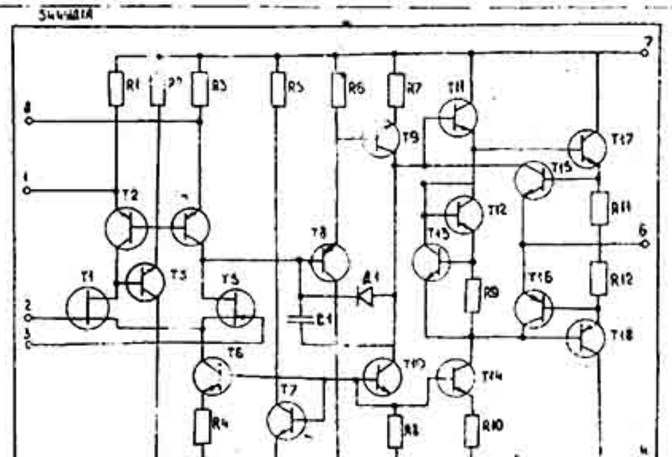

*Подбирают при регулировании

1. В состав позиционного обозначения элементов входящих в функциональные группы, 5 ключен условный шифр группы мультиметр-"1" стабилизатор "2" знакогенератор "3"
2. На выводы 7 микросхем 1А1, 1А2, 1А5, 1А7, 1А8 подать напряжение +15В(!).
3. На выводы 4 микросхем 1А1, 1А2, 1А5, 1А7, 1А8 подать напряжение минус 15В(!)
4. Выводы 11 микросхем 1D7, 1D8, 1D10 соединить с шиной "а"
5. На выводы 4 микросхем 1D7, 1D8, 1D10 подать напряжение +5В(!).
6. На выводы 4 микросхем 1D9, 1D11, 3D1-3D5, 3D9, 3D10-3D12, 3D14-3D27 и на выводы 14 микросхем 3D7, 3D8, 3D13 подать напряжение +5В
7. Выводы 11 микросхем 1D9, 1D11, 3D1-3D6, 3D9-3D12, 3D14-3D27 и выводы 7 микросхем 3D7, 3D8, 3D13 соединить с корпусом
8. На выводы 5 микросхем 1D1-1D3 подать напряжение +5В, выводы 10 микросхем 1D1-1D3 соединить с корпусом
9. Знаками „○" „□" „○" обозначены точки автоматического контроля

Осциллограф - мультиметр С1-107

Мультиметр

Схема электрическая принципиальная

И23 036.074 Э3

Технический центр ЖАиС 2007