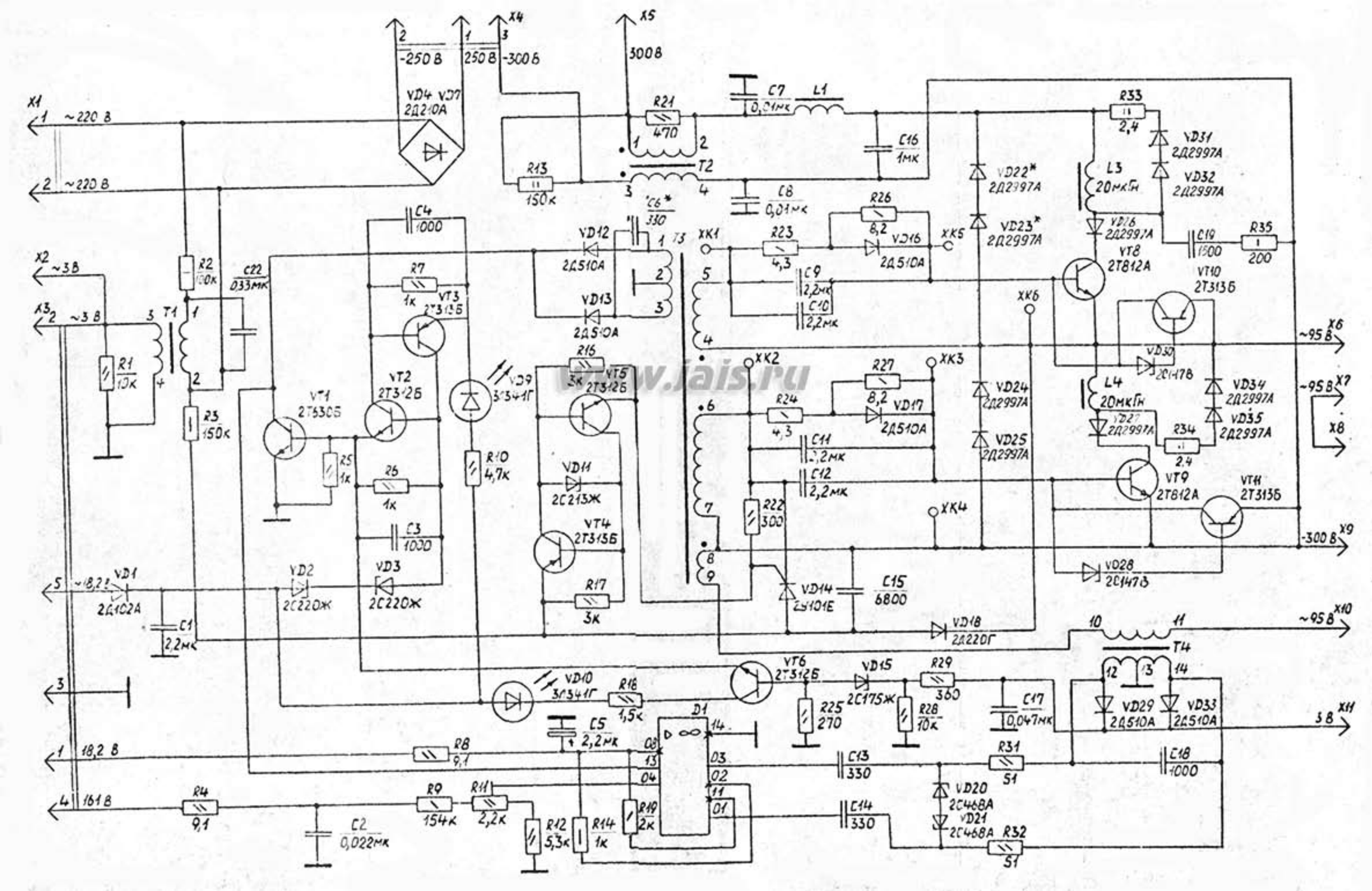
X1
~220 В
~220 В
X2
~3 В
X3
~3 В
T1
R1 10к
R2 100к
R3 150к
C22 0,33мк
VD4 VD7 2Д210А
-250 В
250 В
X4
-300 В
X5
300 В
R21 470
R13 150к
C7 0,01мк
L1
C16 1мк
T2
C8 0,01мк
C6* 330
C4 1000
R7 1к
VT3 2Т313Б
VT1 2Т630Б
VT2 2Т312Б
R5 1к
R6 1к
C3 1000
R10 4,7к
VD9 3Г341Г
VD12 2Д510А
VD13 2Д510А
R16 3к
VT5 2Т312Б
VD11 2С213Ж
VT4 2Т313Б
R17 3к
VD1 2Д102А
C1 2,2мк
VD2 2С220Ж
VD3 2С220Ж
VD10 3Г341Г
R18 1,5к
C5 2,2мк
D1
R8 9,1
R4 9,1
C2 0,022мк
R9 154к
R11 2,2к
R12 5,3к
R14 1к
R19 2к
18,2 В
16 В
T3
XK1
R23 4,3
C9 2,2мк
C10 2,2мк
R26 8,2
VD16 2Д510А
XK5
XK6
XK2
R24 4,3
C11 2,2мк
C12 2,2мк
R27 8,2
VD17 2Д510А
XK3
XK4
R22 300
VD14 2С101Е
C15 6800
VD18 2Д220Г
VD22* 2Д2997А
VD23* 2Д2997А
VD24 2Д2997А
VD25 2Д2997А
R33 2,4
VD31 2Д2997А
VD32 2Д2997А
L3 20мкГн
VD26 2Д2997А
VT8 2Т812А
C19 1500
R35 200
VT10 2Т313Б
VD30 2С147В
L4 20мкГн
VD27 2Д2997А
R34 2,4
VD34 2Д2997А
VD35 2Д2997А
VT9 2Т812А
VT11 2Т313Б
VD28 2С147В
~95 В
X6
-95 В
X7
X8
-300 В
X9
~95 В
X10
T4
VT6 2Т312Б
VD15 2С175Ж
R29 360
R25 270
R28 10к
C17 0,047мк
VD29 2Д510А
VD33 2Д510А
3 В
X11
C13 330
C14 330
R31 51
R32 51
VD20 2С468А
VD21 2С468А
C18 1000
www.fais.ru