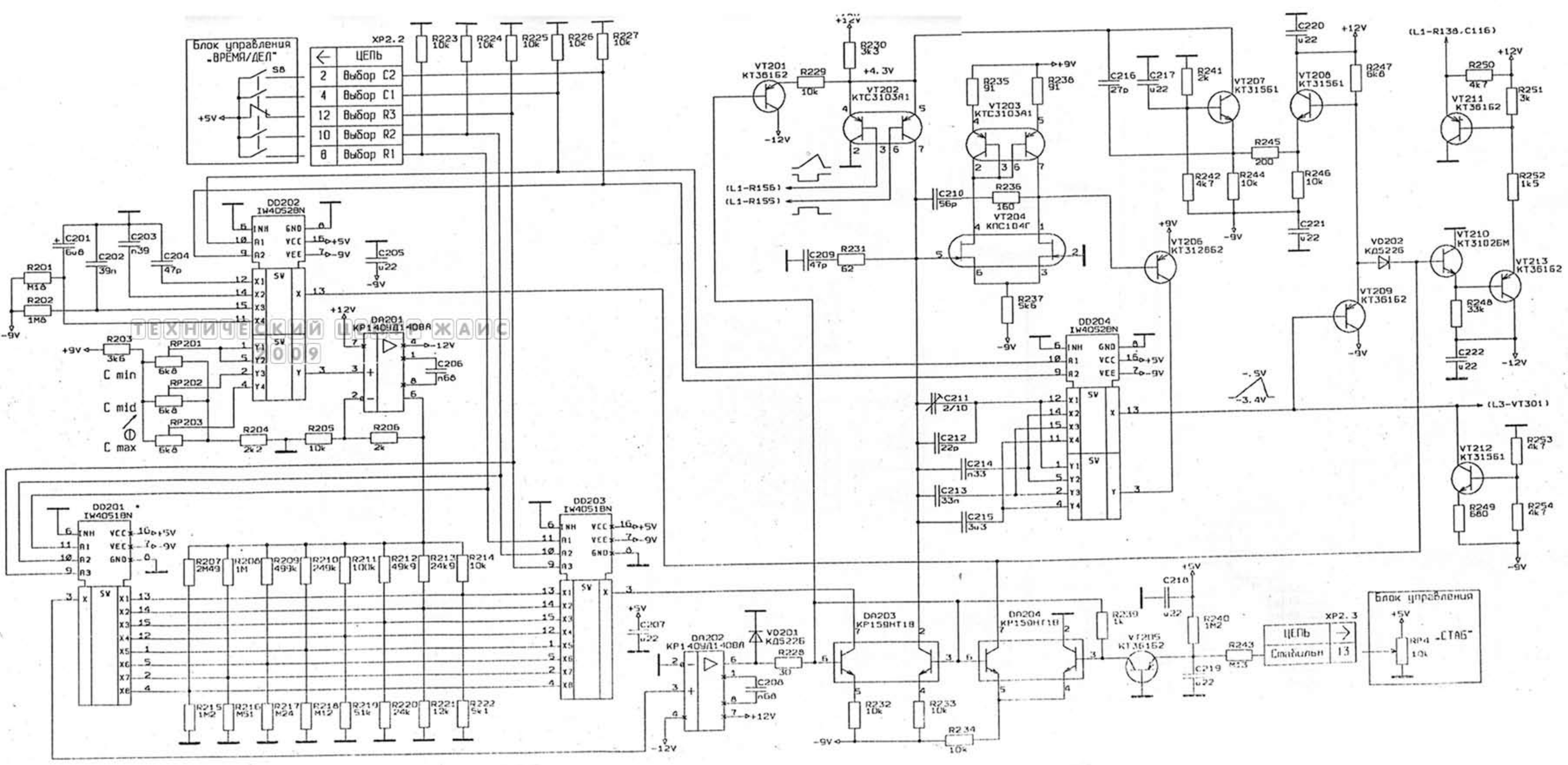
Блок управления
„ВРЕМЯ/ДЕЛ"
S8
+5V
XP2.2
ЦЕПЬ
2 Выбор C2
4 Выбор C1
12 Выбор R3
10 Выбор R2
8 Выбор R1
R223 10k
R224 10k
R225 10k
R226 10k
R227 10k
DD202 IW4052BN
C201 6u8
C202 39n
C203 n39
C204 47p
C205 u22
R201 M18
R202 1M8
R203 3k6
RP201 6k8
RP202 6k8
RP203 6k8
C min
C mid
C max
R204 2k2
R205 10k
R206 2k
DA201 КР140УД1408А
C206 n68
DD201 IW4051BN
DD203 IW4051BN
R207 2M49
R208 1M
R209 499k
R210 249k
R211 100k
R212 49k9
R213 24k9
R214 10k
R215 1M2
R216 M51
R217 M24
R218 M12
R219 51k
R220 24k
R221 12k
R222 5k1
DA202 КР140УД1408А
C207 u22
VD201 КД522Б
R228 30
C208 n68
VT201 КТ361Б2
R229 10k
R230 3k3
+4.3V
VT202 КТС3103А1
(L1-R156)
(L1-R155)
C209 47p
R231 62
VT203 КТС3103А1
R235 91
R236 91
C210 56p
R236 160
VT204 КПС104Г
R237 5k6
DD204 IW4052BN
C211 2/10
C212 22p
C214 n33
C213 33n
C215 3u3
DA203 КР150НТ1В
DA204 КР150НТ1В
R232 10k
R233 10k
R234 10k
C216 27p
C217 u22
R241 2k
VT207 КТ315Б1
R242 4k7
R244 10k
R245 200
R246 10k
C221 u22
VT206 КТ312Б2
C220 u22
VT208 КТ315Б1
R247 6k8
C222 u22
VD202 КД522Б
VT209 КТ361Б2
(L1-R138,C116)
R250 4k7
VT211 КТ361Б2
R251 3k
R252 1k5
VT210 КТ3102БМ
VT213 КТ361Б2
R248 33k
(L3-VT301)
VT212 КТ315Б1
R253 4k7
R249 680
R254 4k7
C218 u22
R239 1k
R240 1M2
C219 u22
VT205 КТ361Б2
R243 M33
XP2.3
ЦЕПЬ
Стабилизн
13
Блок управления
„СТАБ"
RP4 10k
ТЕХНИЧЕСКИЙ ЦЕНТР ЖАИС
2009