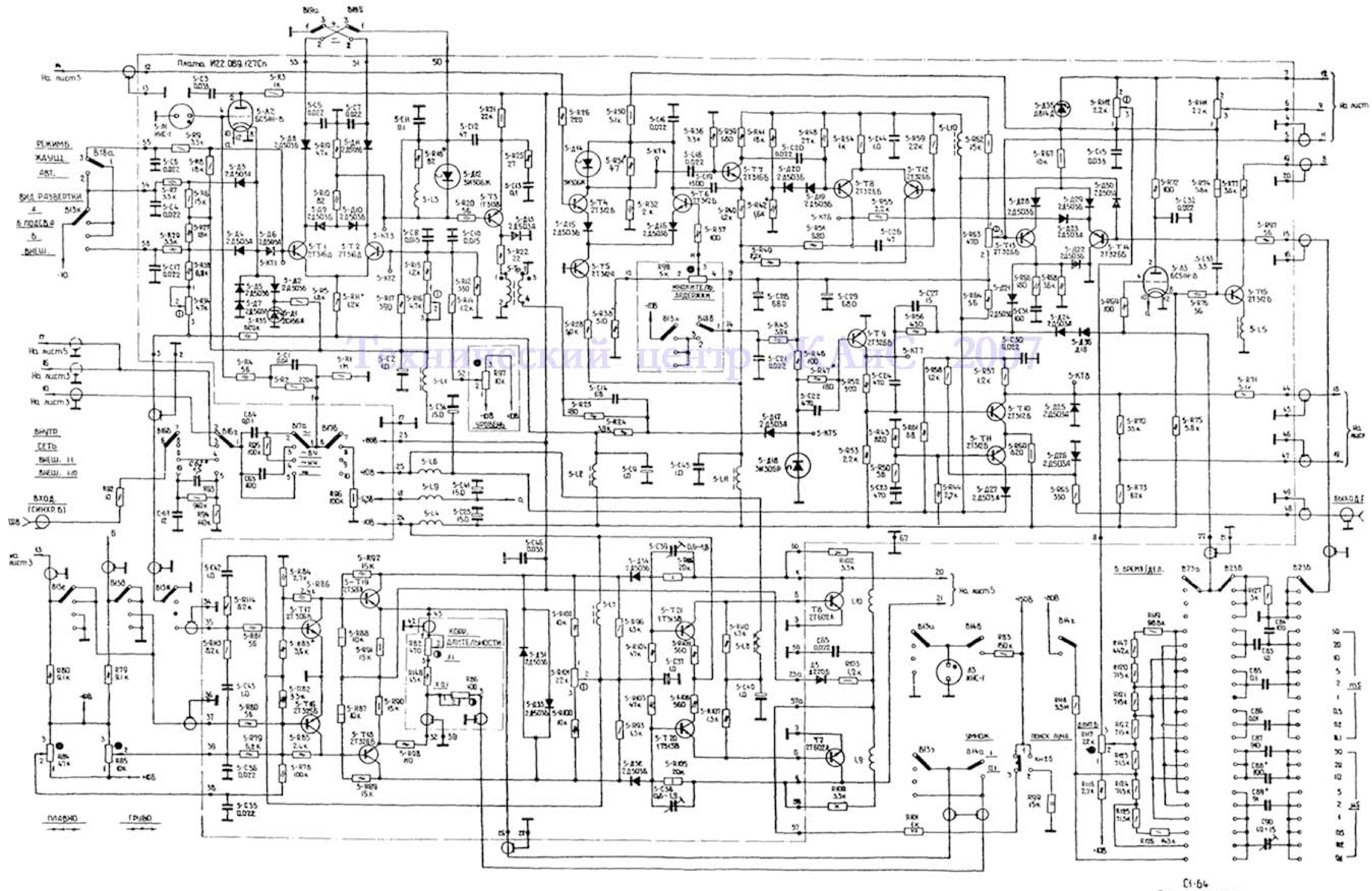

Технический центр ЖАиС 2007

С1-64
Осциллограф
Схема электрическая принципиальная
И22.044.040.33

лист 4