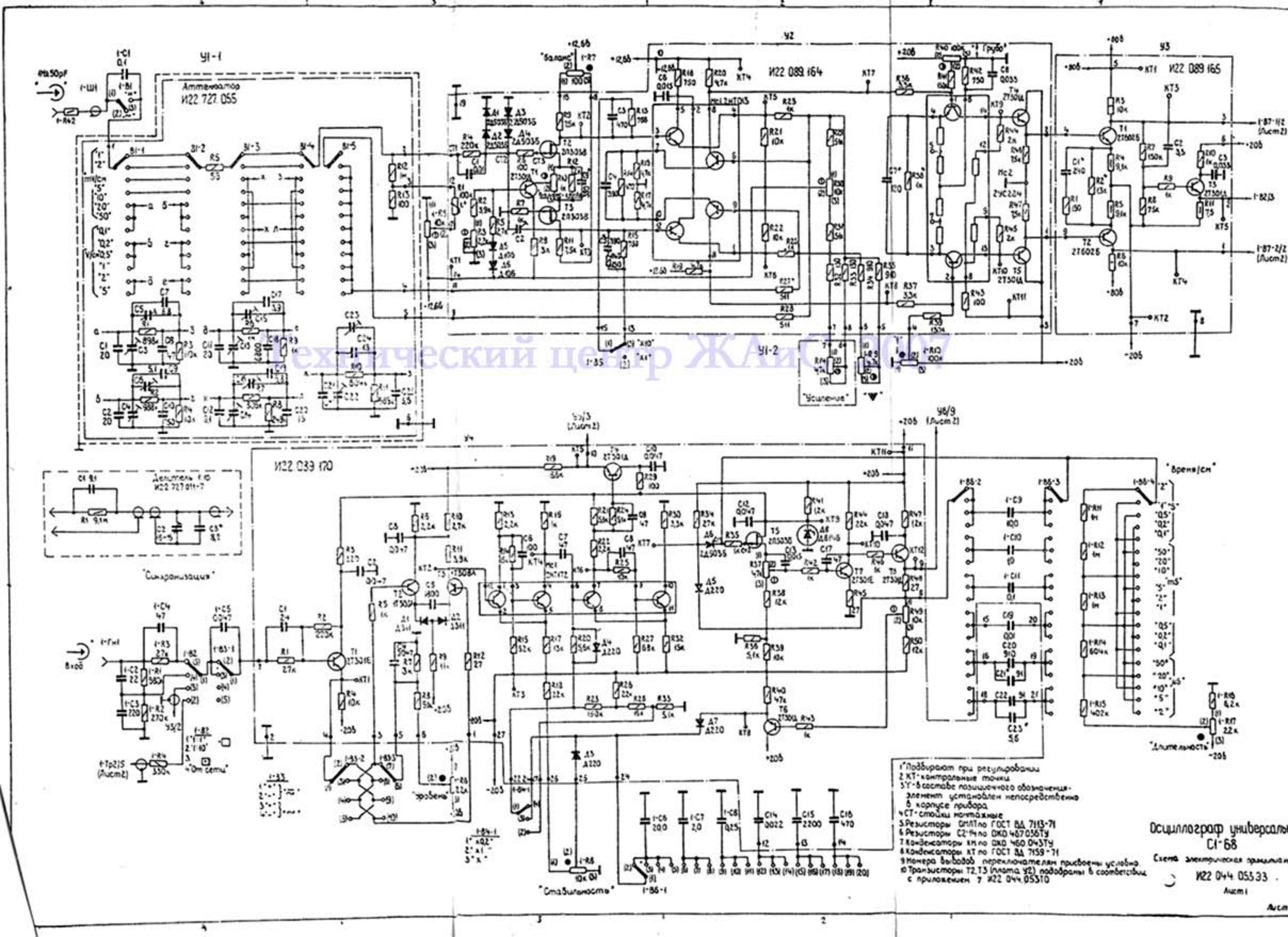

1. Подбирают при регулировании
2. КТ - контрольные точки
3. Y - в составе позиционного обозначения - элемент установлен непосредственно в корпусе прибора
4. СТ - стойки монтажные
5. Резисторы ОМЛТ по ГОСТ ВД 7113-71
6. Резисторы С2-14 по ОЖО 467.036ТУ
7. Конденсаторы КМ по ОЖО 460.043ТУ
8. Конденсаторы КТ по ГОСТ ВД 7159-71
9. Номера выводов переключателям присвоены условно
10. Транзисторы Т2, Т3 (плата У2) подобраны в соответствии с приложением 7 И22 044.053ТО

Осциллограф универсальный С1-68

Схема электрическая принципиальная

И22 044.053 Э3

Лист 1

Технический центр ЖАиС 2007