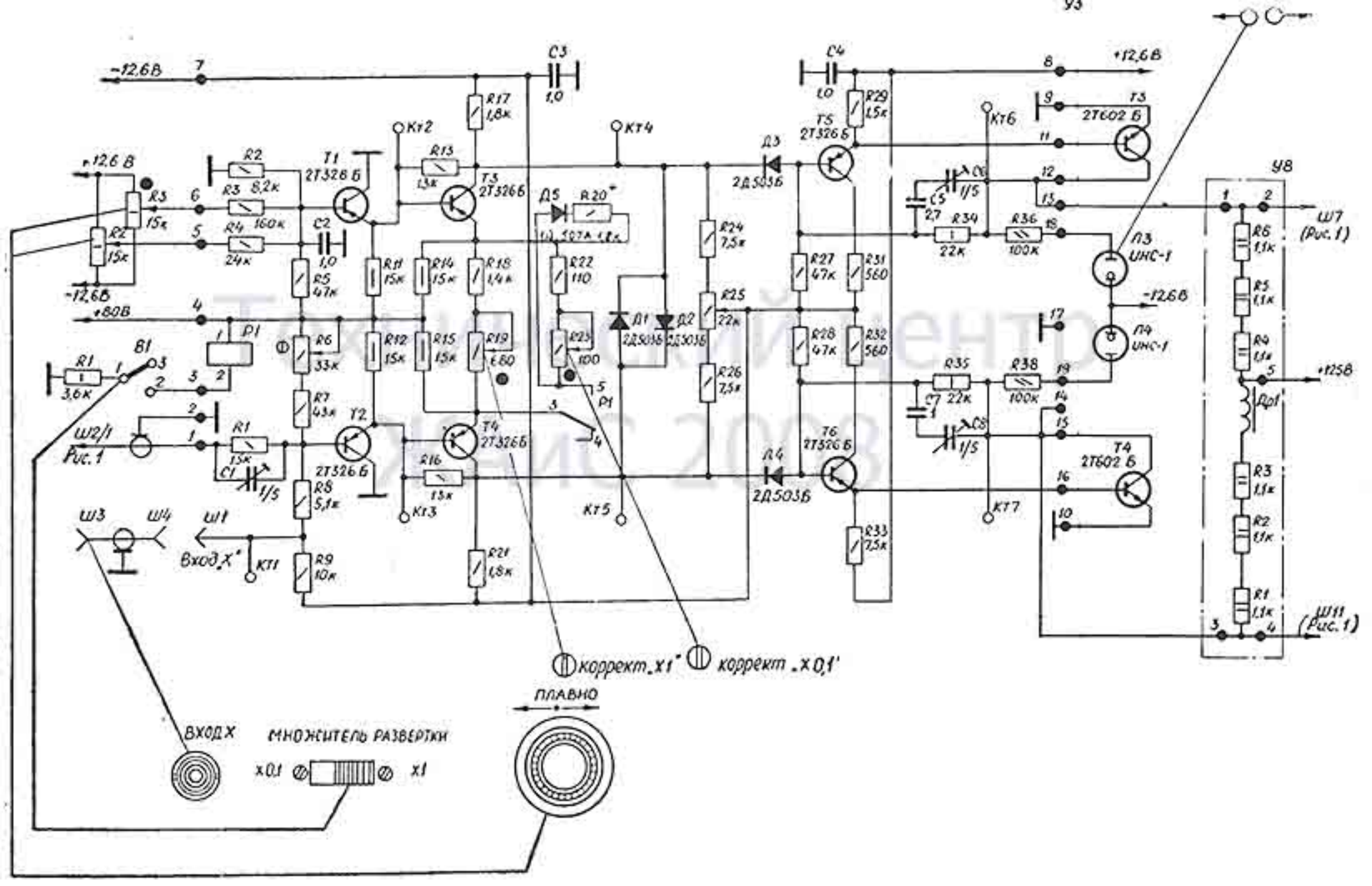
-12,6В
+12,6 В
+80В
+12,6В
-12,6В
+125В
Ш7 (Рис. 1)
Ш11 (Рис. 1)
Ш12/1 Рис. 1
Вход X
Ш1
Ш3
Ш4
Т1 2Т326Б
Т2 2Т326Б
Т3 2Т326Б
Т4 2Т326Б
Т5 2Т326Б
Т6 2Т326Б
Т3 2Т602Б
Т4 2Т602Б
Д1 2Д503Б
Д2 2Д503Б
Д3 2Д503Б
Д4 2Д503Б
Д5 2Д503А
Л3 ИНС-1
Л4 ИНС-1
Р1
В1
Др1
У3
У8
Кт1
Кт2
Кт3
Кт4
Кт5
Кт6
Кт7
коррект. x1
коррект. x0,1
ПЛАВНО
ВХОД X
МНОЖИТЕЛЬ РАЗВЕРТКИ
x0,1
x1