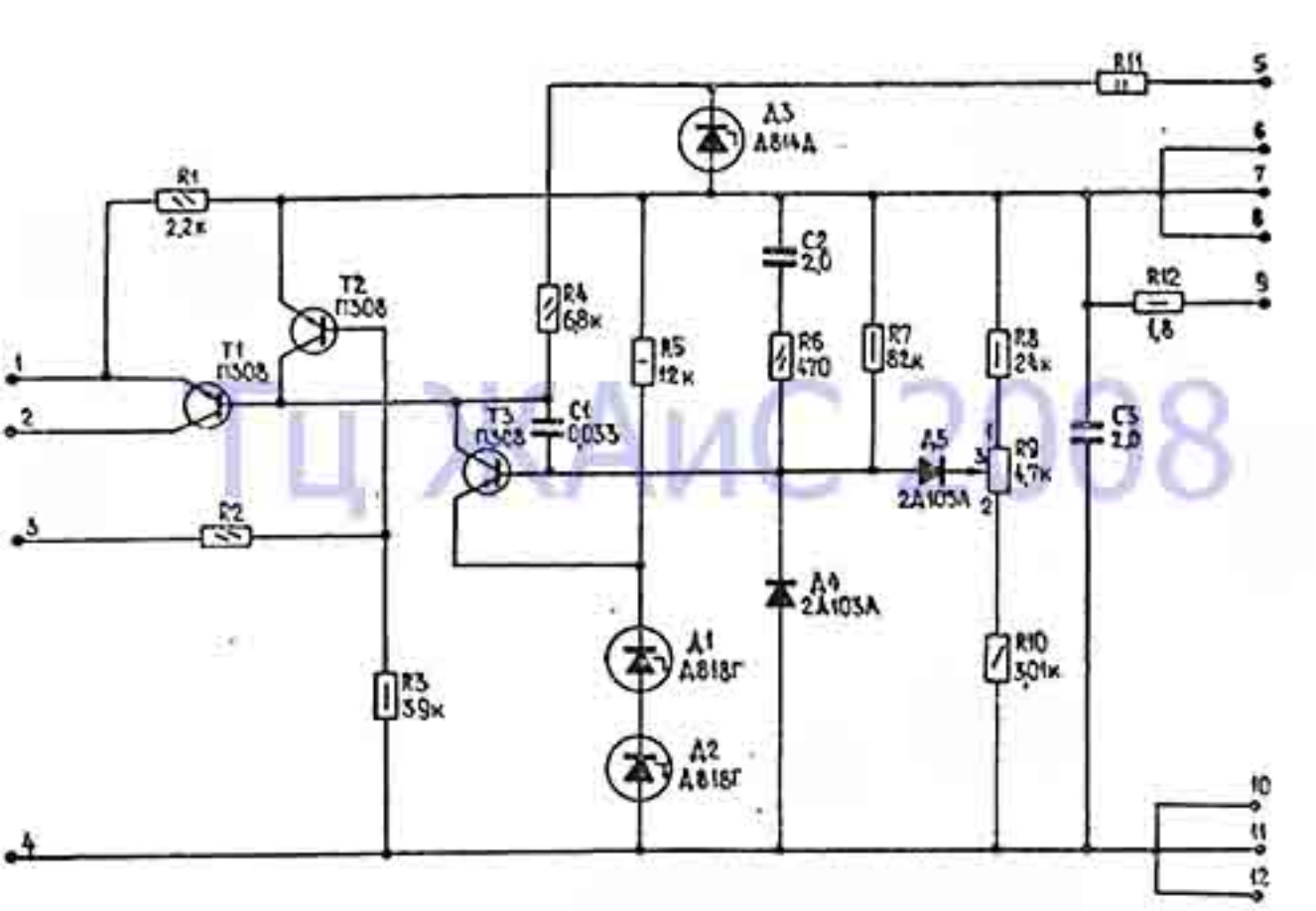
R11
11
5
6
7
8
9
A3
A814A
R1
2,2к
T2
П308
T1
П308
1
2
3
4
R2
R3
39к
R4
68к
R5
12к
C1
0,033
T3
П308
C2
2,0
R6
470
R7
82к
R8
24к
R9
4,7к
R10
301к
A5
2A105A
A4
2A105A
A1
A818Г
A2
A818Г
R12
1,8
C3
2,0
10
11
12
ТЦЖАиС 2008