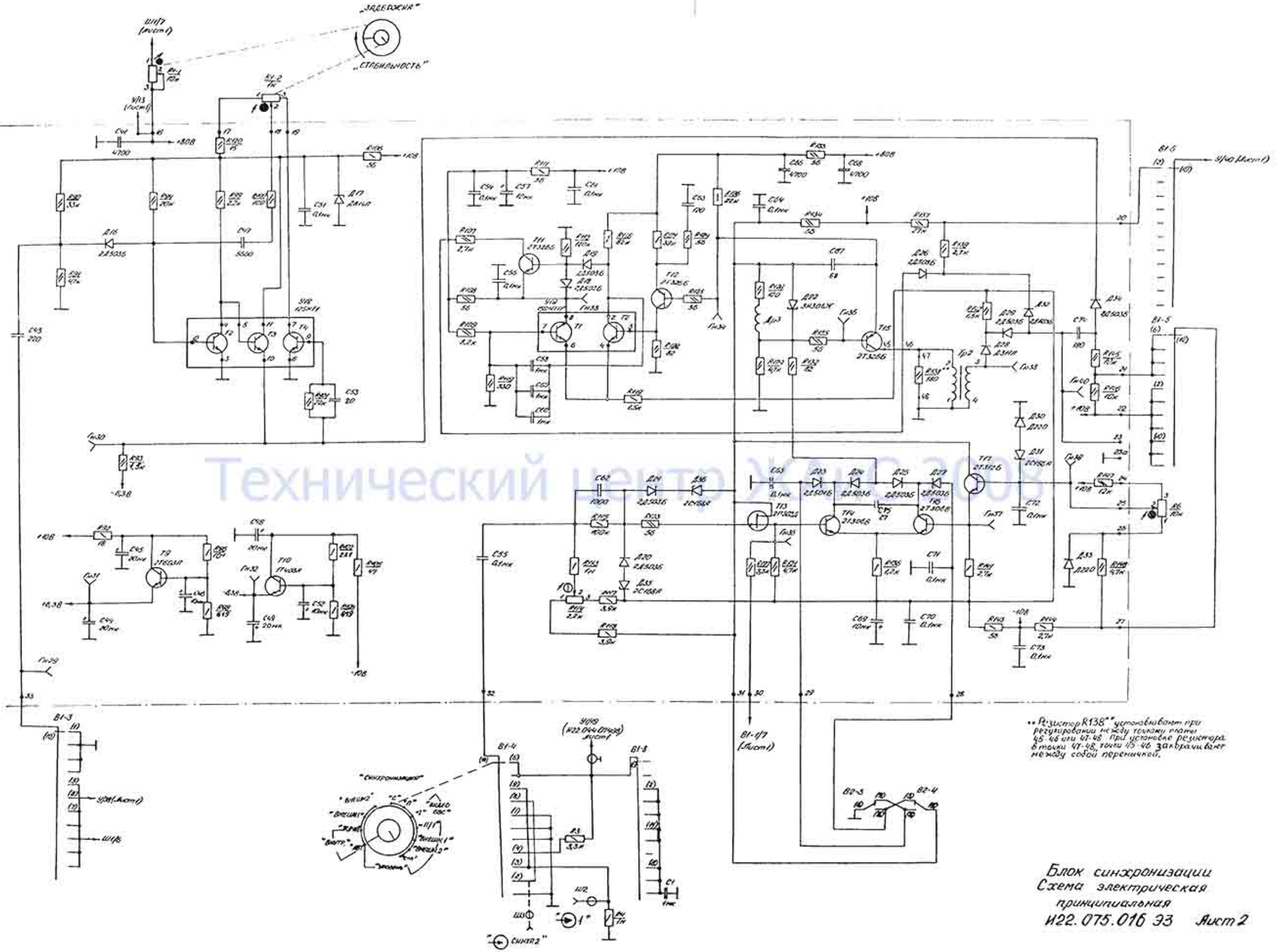

** Резистор R138 ** устанавливают при регулировании между точками платы 45-46 или 47-48. При установке резистора в точки 47-48, точки 45-46 закорачивают между собой перемычкой.

Блок синхронизации
Схема электрическая принципиальная
И22.075.016 Э3 Лист 2

Технический центр УЖРЗ 2008