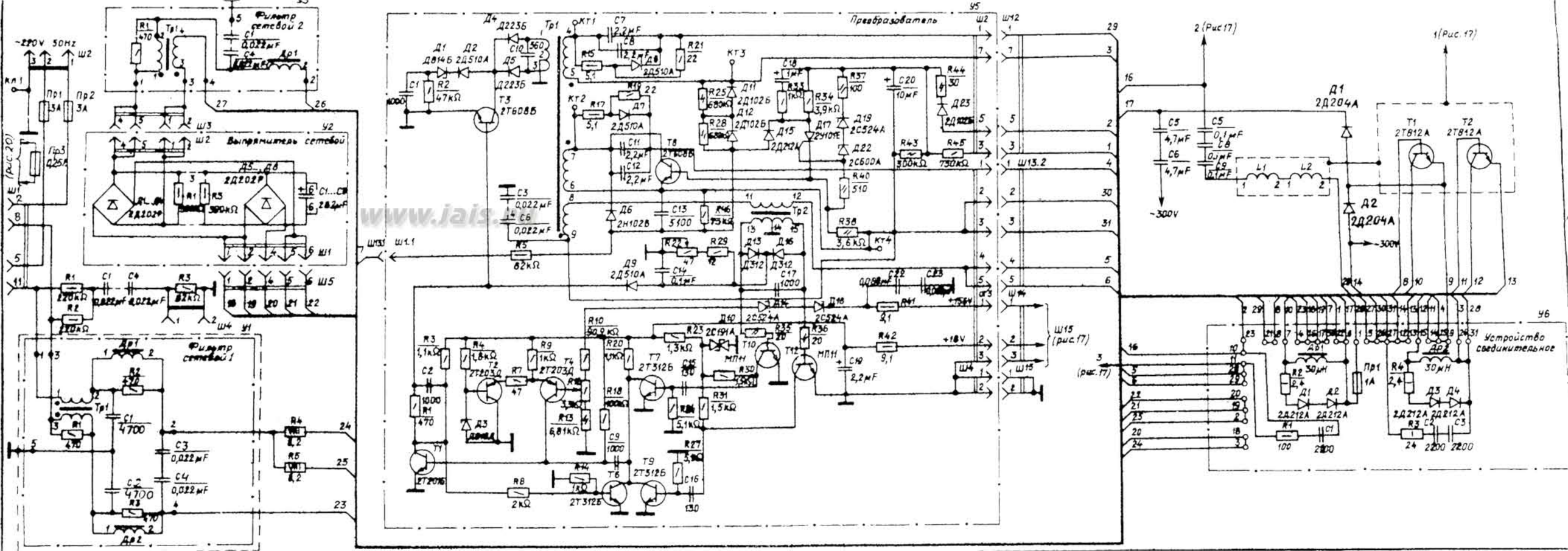
Фильтр сетевой 2
Выпрямитель сетевой
Фильтр сетевой 1
Преобразователь
Устройство соединительное
~220V 50Hz
~300V
+18V
+156V
(рис.20)
(рис.17)
2 (Рис 17)
1 (Рис. 17)
Ш15 (рис.17)
Ш13.2
Д1 2Д204А
Д2 2Д204А
Т1 2Т812А
Т2 2Т812А
Т3 2Т608Б
Т4 2Т203Д
Т7 2Т312Б
Т9 2Т312Б
Т10 МП11
Т12 МП11
Д1 Д814Б
Д2 2Д510А
Д4 Д223Б
Д5 Д223Б
Д11 2Д102В
Д12 2Д102В
Д19 2С524А
Д22 2С600А
Д6 2Н102В
Д9 2Д510А
Д13 Д312
Д16 Д312
Д14 2С524А
Д18 2С524А
Д40 2С524А
Д2 2Д212А
Д3 2Д212А
Д4 2Д212А
Д1 2Д212А
Др1 30мГ
Др2 30мГ
Пр1 1А
Пр2 3А
Пр3 0,25А
Тр1
Тр2
Др1
Др2
Ш1
Ш2
Ш3
Ш4
Ш5
Ш1.1
Ш3.1
Ш13.2
Ш14
Ш15
У1
У2
У3
У5
У6
КТ1
КТ2
КТ3
КТ4
R1 470
R2 470
R3 470
R4 8,2
R5 8,2
C1 4700
C2 4700
C3 0,022мкF
C4 0,022мкF
R1 220кΩ
R2 220кΩ
R3 82кΩ
R5 82кΩ
R8 2кΩ
R9 1кΩ
R10 90,9кΩ
R13 6,81кΩ
R14 1кΩ
R18 100кΩ
R20 1,3кΩ
R23 2С191А
R27 5,1кΩ
R31 1,5кΩ
R36 20
R38 3,6кΩ
R40 510
R41 9,1
R42 9,1
R43 300кΩ
R45 750кΩ
R46 75кΩ
R44 30
R37 100
R34 3,9кΩ
R25 680кΩ
R28 680кΩ
R21 22
R15 5,1
R17 5,1
R22 47
R29 12
R2 47кΩ
R7 47
C5 4,7мкF
C6 4,7мкF
C5 0,1мкF
C6 0,1мкF
C9 1000
C16 130
C17 1000
C19 2,2мкF
C20 10мкF
C22 0,068мкF
C23 0,068мкF
C13 5100
C14 0,1мкF
C11 2,2мкF
C12 2,2мкF
C7 2,2мкF
C8 2,2мкF
C10 560
C3 0,022мкF
C6 0,022мкF
L1
L2
R1 100
C1 2200
R2 2,4
R3 24
C2 2200
C3 2200
R4 2,4