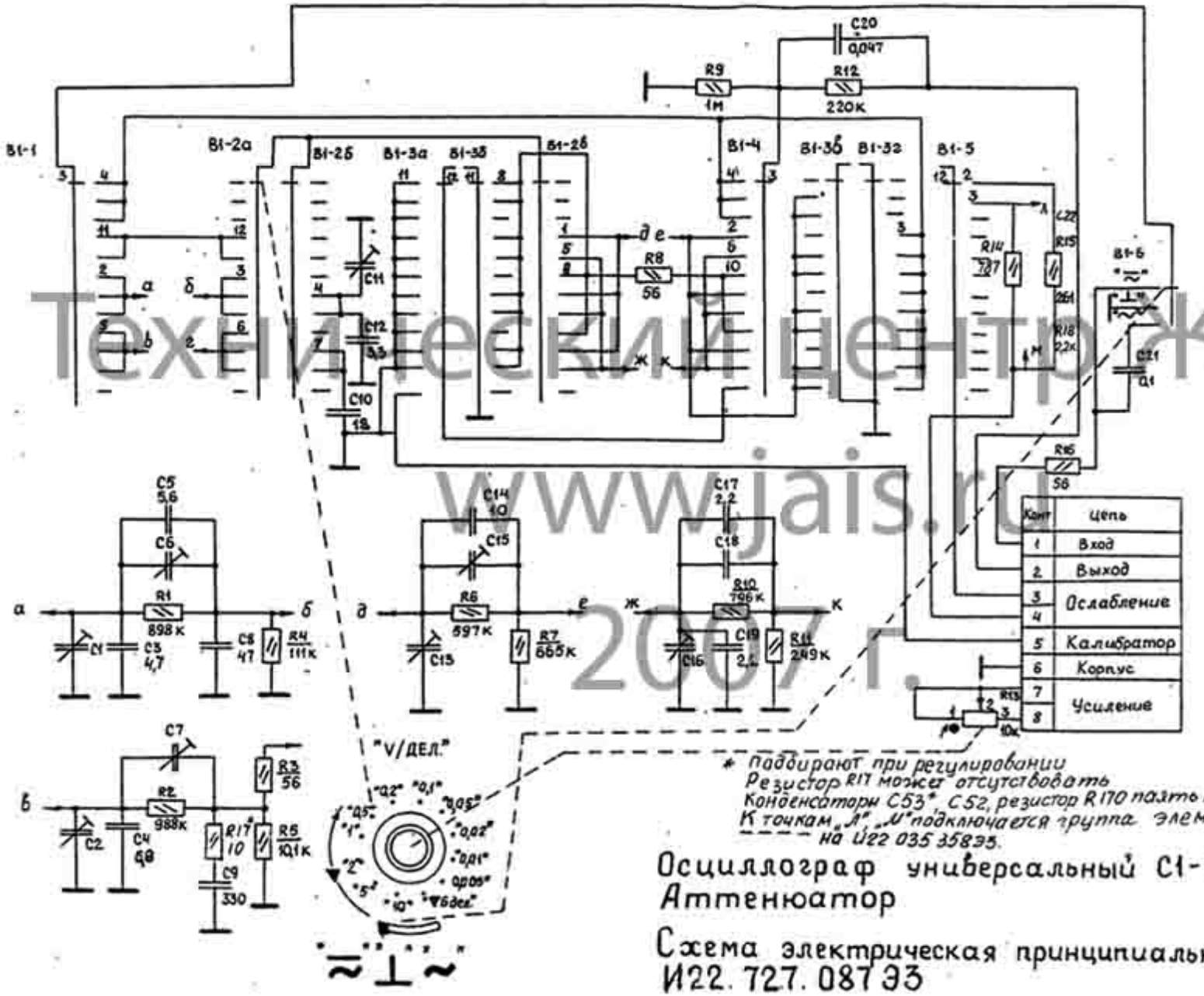

Конт	Цепь
1	Вход
2	Выход
3	Ослабление
4	
5	Калибратор
6	Корпус
7	Усиление
8	

* Подбирают при регулировании
Резистор R17 может отсутствовать
Конденсаторы C53*, C52, резистор R170 паять на стойку платы И27.106 S12
К точкам „Л", „М" подключается группа элементов, обозначенных на И22 035 358Э3.

Осциллограф универсальный С1-93
Аттенюатор

Схема электрическая принципиальная
И22.727.087Э3

Технический центр ЖАиС
www.jais.ru
2007 г.