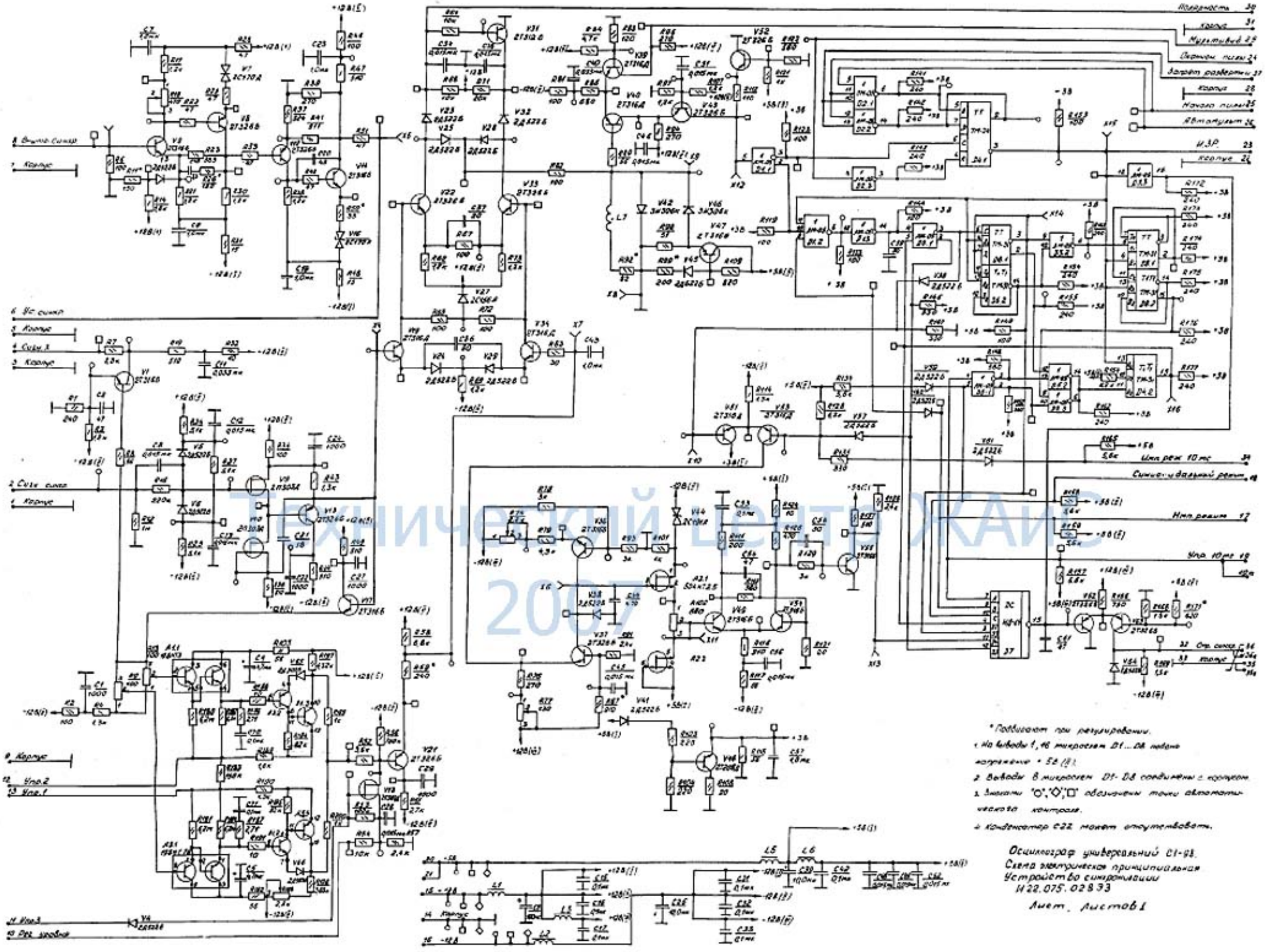

Технический центр ЖАиС 2007

* Подбирают при регулировании.

1. На выводы 1, 16 микросхем D1...D8 подано напряжение +5В (Ї).
2. Выводы 8 микросхем D1-D8 соединены с корпусом.
3. Знаками "○", "◇", "□" обозначены точки автоматического контроля.
4. Конденсатор C22 может отсутствовать.

Осциллограф универсальный С1-93.
Схема электрическая принципиальная
Устройство синхронизации
И 22.075.02 В 33

Лист. Листов 1