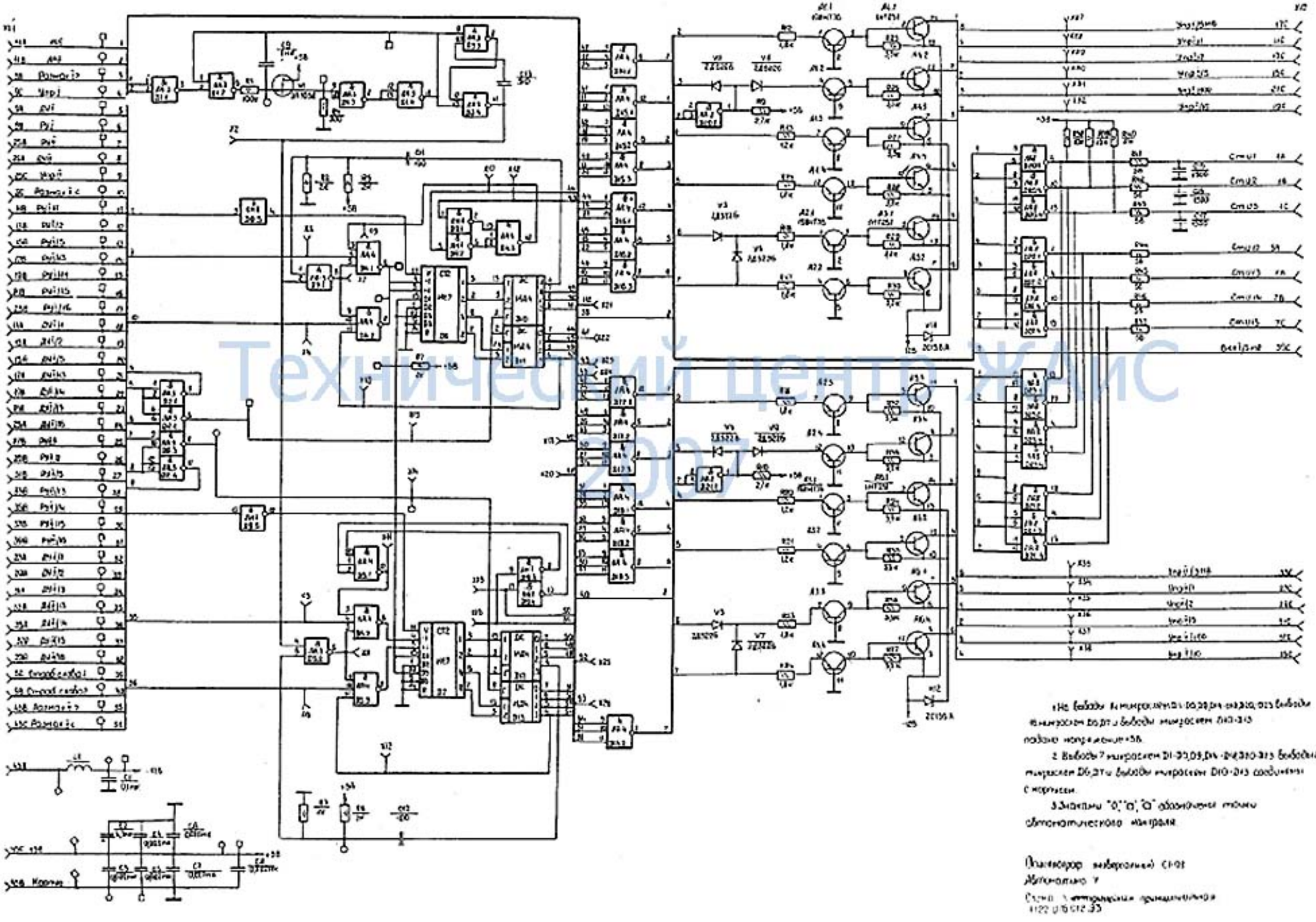

1. На выводы 14 микросхем D1-D0,D9,D14-D18,D20,D23 выводы 16 микросхем D6,D7 и выводы микросхем D10-D13 подано напряжение +5В.

2. Выводы 7 микросхем D1-D0,D9,D14-D18,D20-D23 выводы 8 микросхем D6,D7 и выводы микросхем D10-D13 соединены с корпусом.

3. Знаками "0", "a", "a" обозначены точки автоматического контроля.

Полупроводник (выверенный) С1-02
Автоматика Y
Схема 1 интегральная принципиальная
1122 0 16 012 33

Технический центр ЖАиС 2007