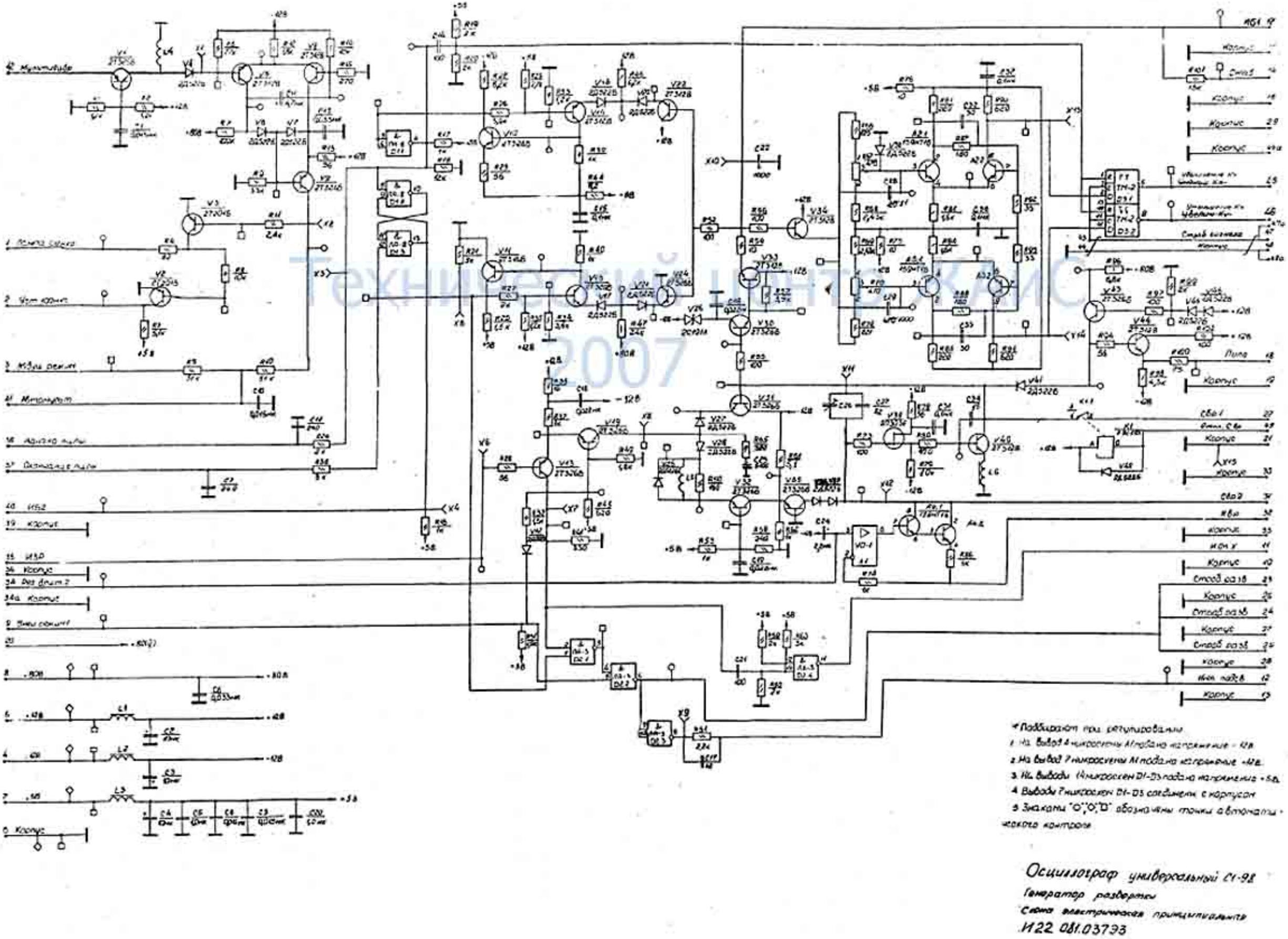

* Подбирают при регулировании
1. На вывод 4 микросхемы А1 подано напряжение -12В
2. На вывод 7 микросхемы А1 подано напряжение +12В
3. На выводы 14 микросхем D1-D3 подано напряжение +5В
4. Выводы 7 микросхем D1-D3 соединены с корпусом
5. Знаками "○", "○", "□" обозначены точки автоматического контроля

Осциллограф универсальный С1-98
Генератор развертки
Схема электрическая принципиальная
И22 081.03793

Технический центр КАИС 2007