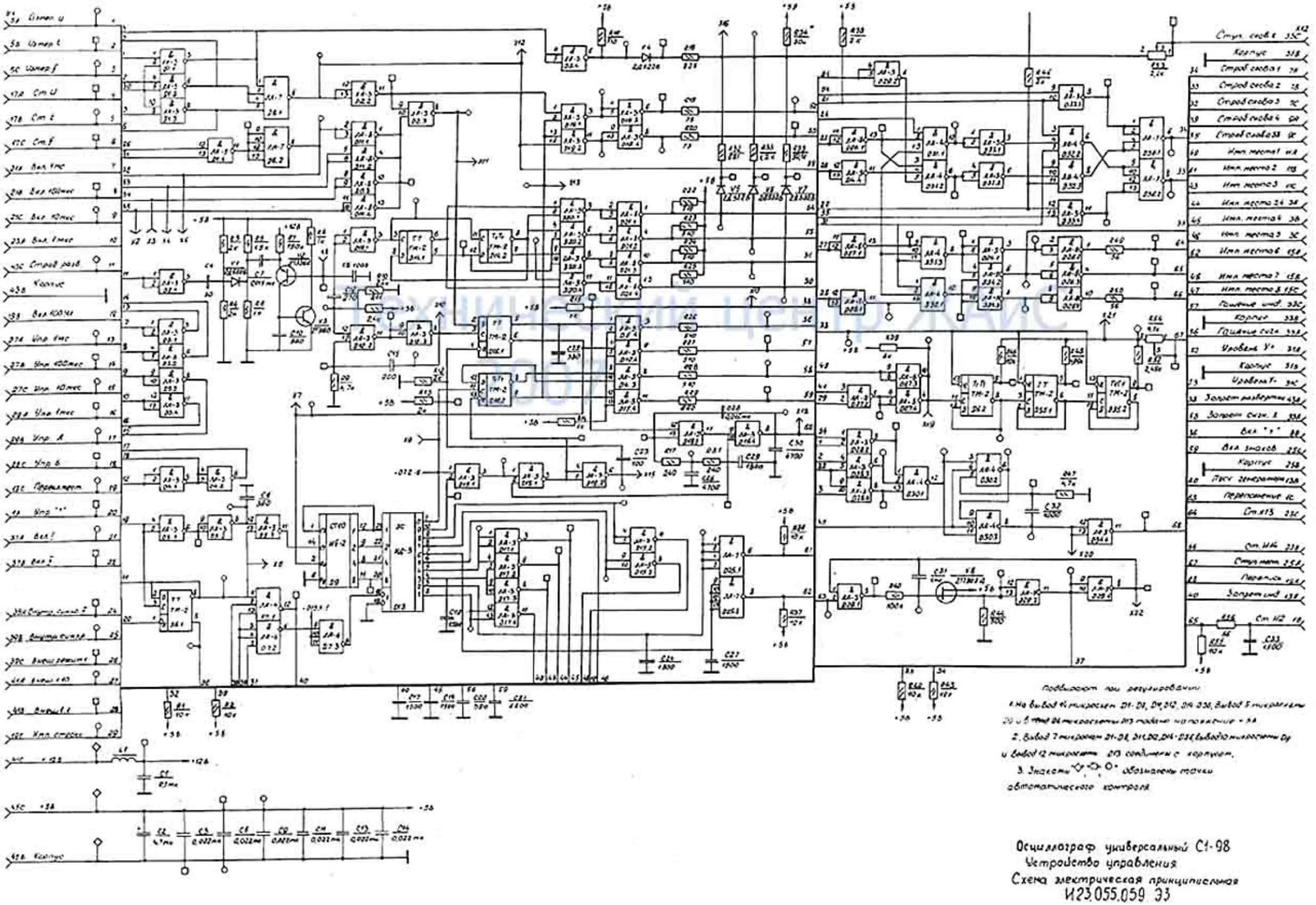

Подбирают при регулировании

1. На вывод 14 микросхем D1-D8, D9, D12, D14-D36, вывод 5 микросхемы D9 и в цепи 24 микросхемы D13 подано напряжение +5В

2. Вывод 7 микросхем D1-D8, D11, D12, D14-D36, вывод 10 микросхемы D9 и вывод 12 микросхемы D13 соединены с корпусом.

3. Знаками ◇, ◇, ○ обозначены точки автоматического контроля

Осциллограф универсальный С1-98
Устройство управления
Схема электрическая принципиальная
И23.055.059 Э3