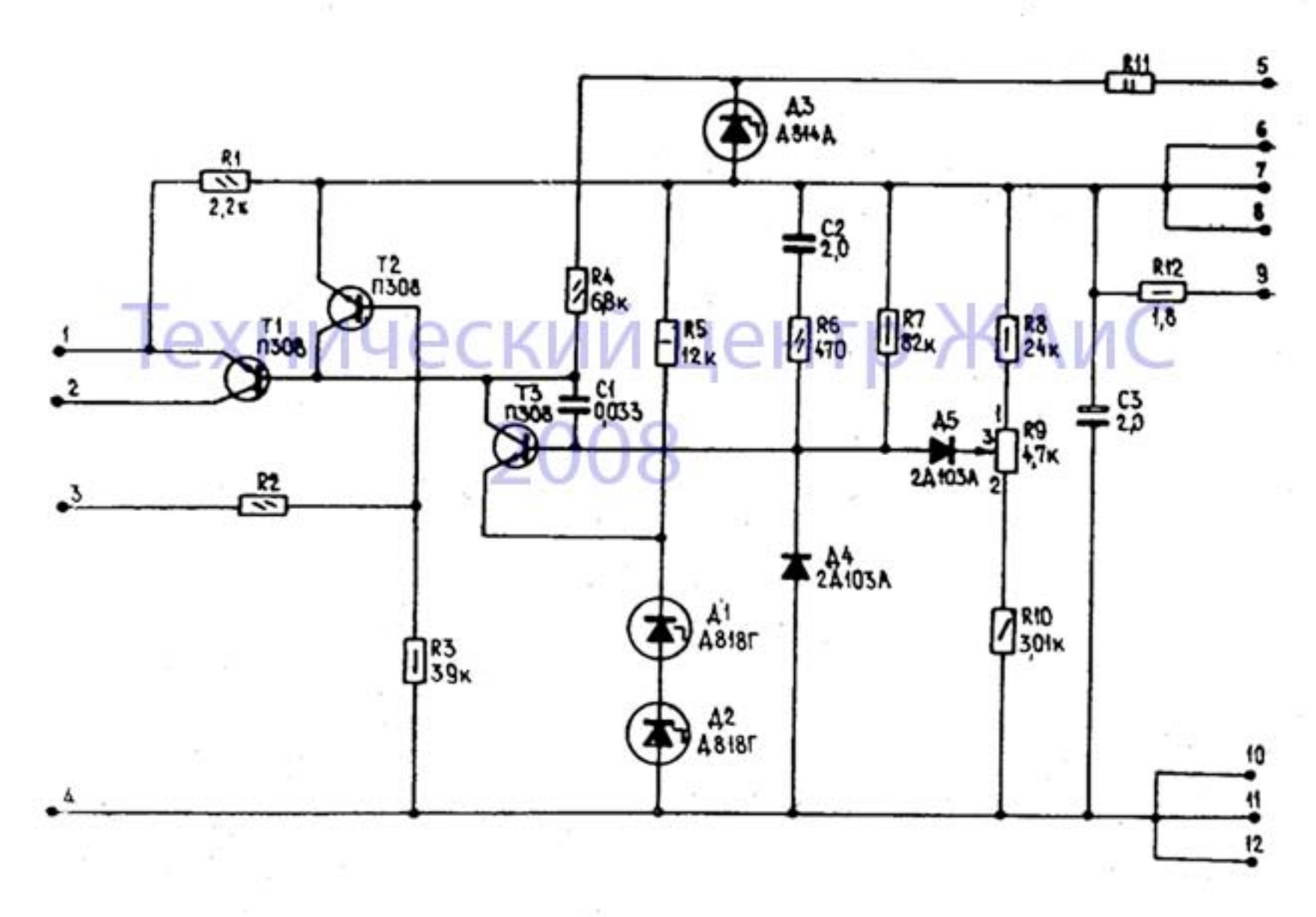

Технический центр ЖАиС 2008