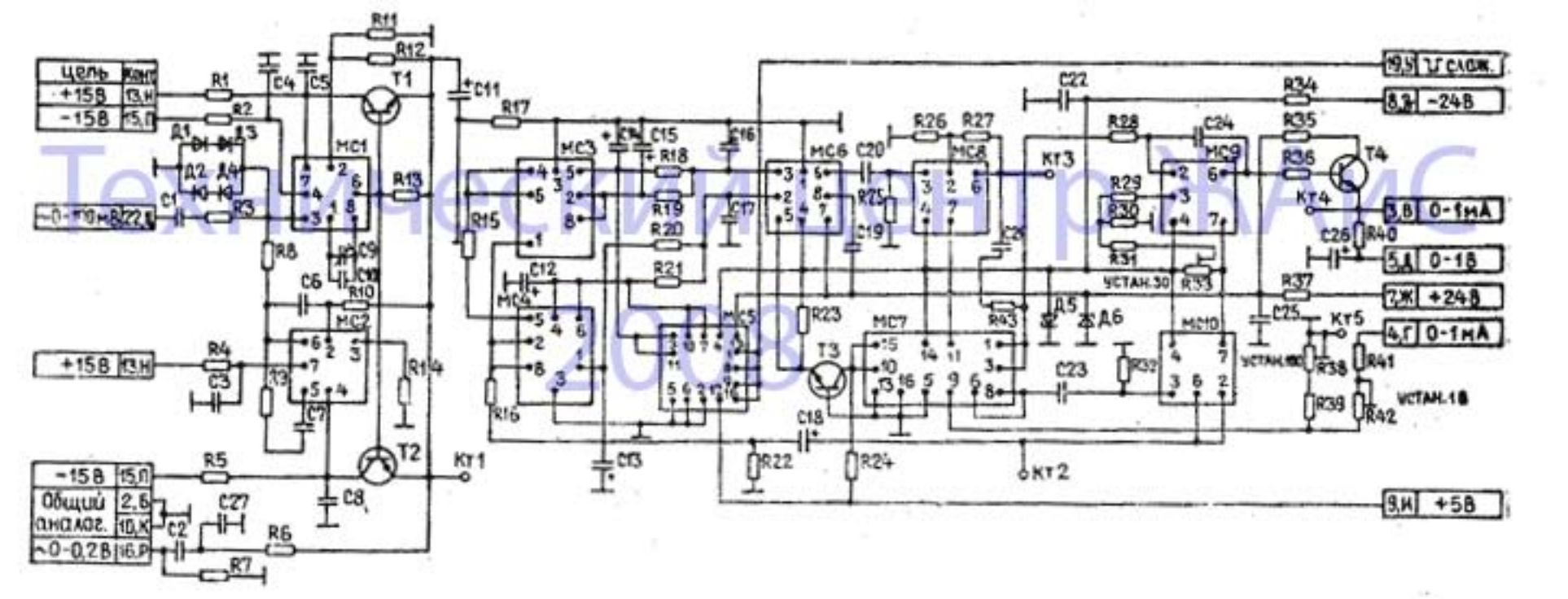

Технический центр КАМС 2008