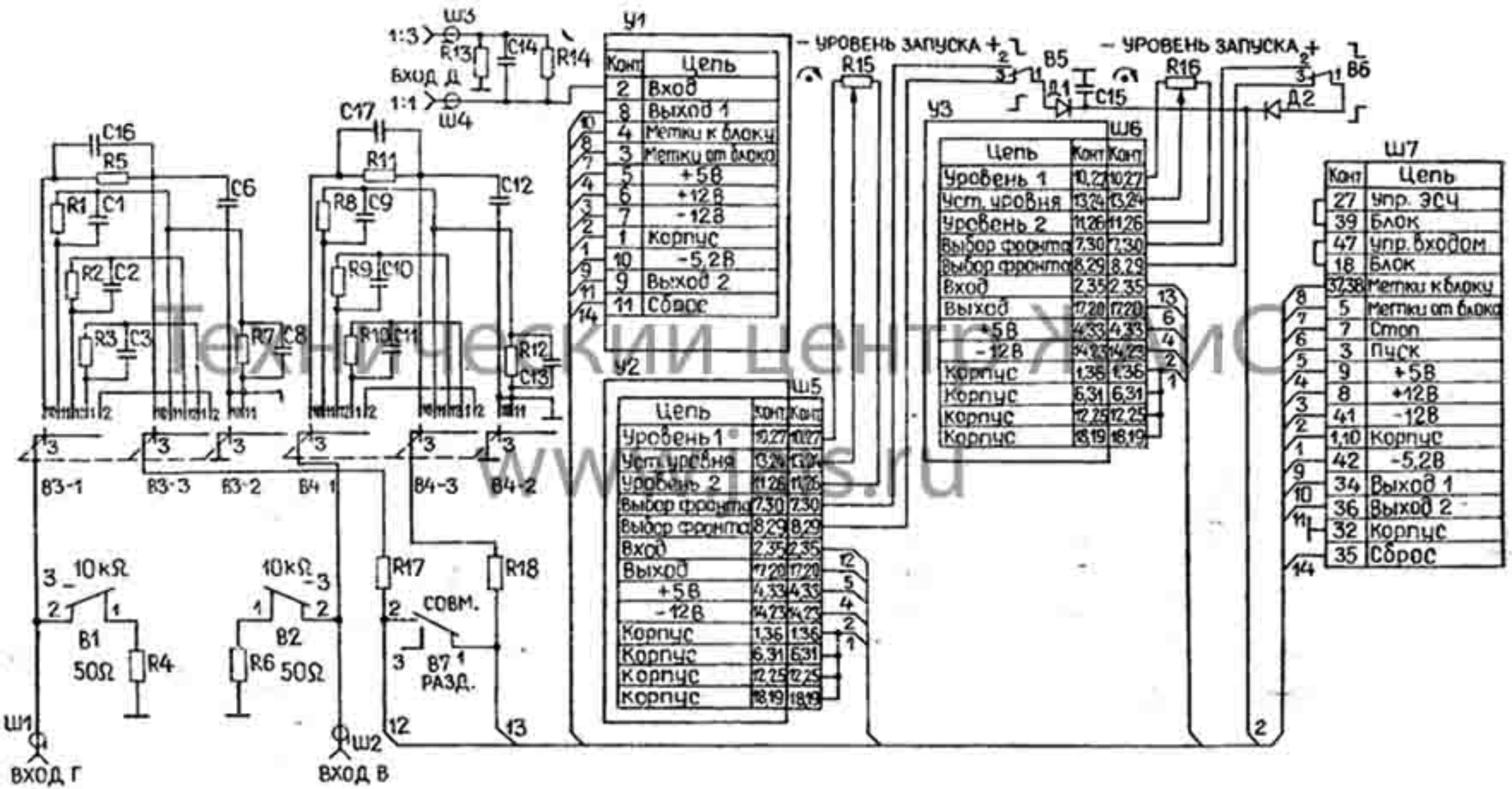

Технический центр ЖМС
www.mls.ru