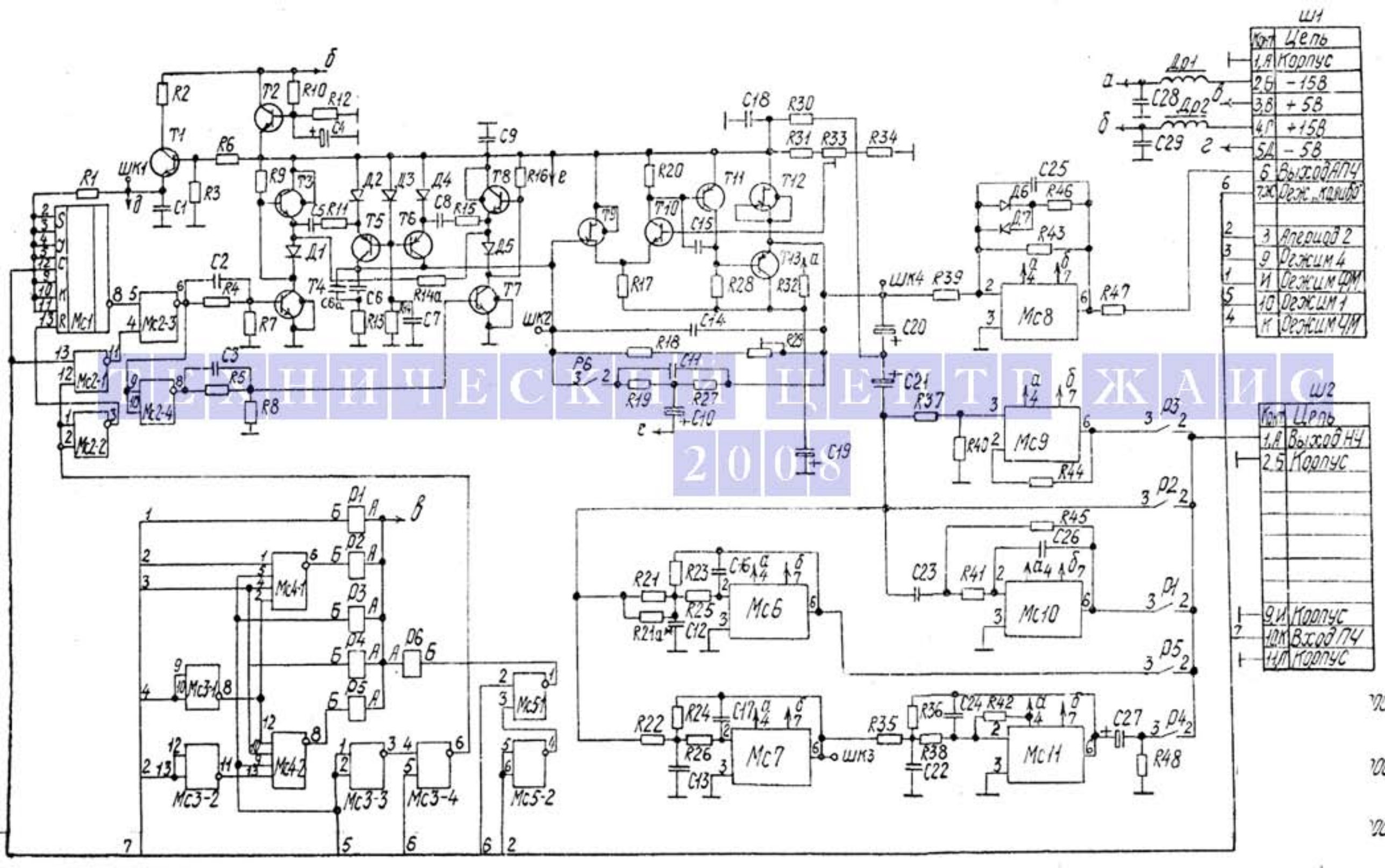

ТЕХНИЧЕСКИЙ ЦЕНТР ЖАИС
2008