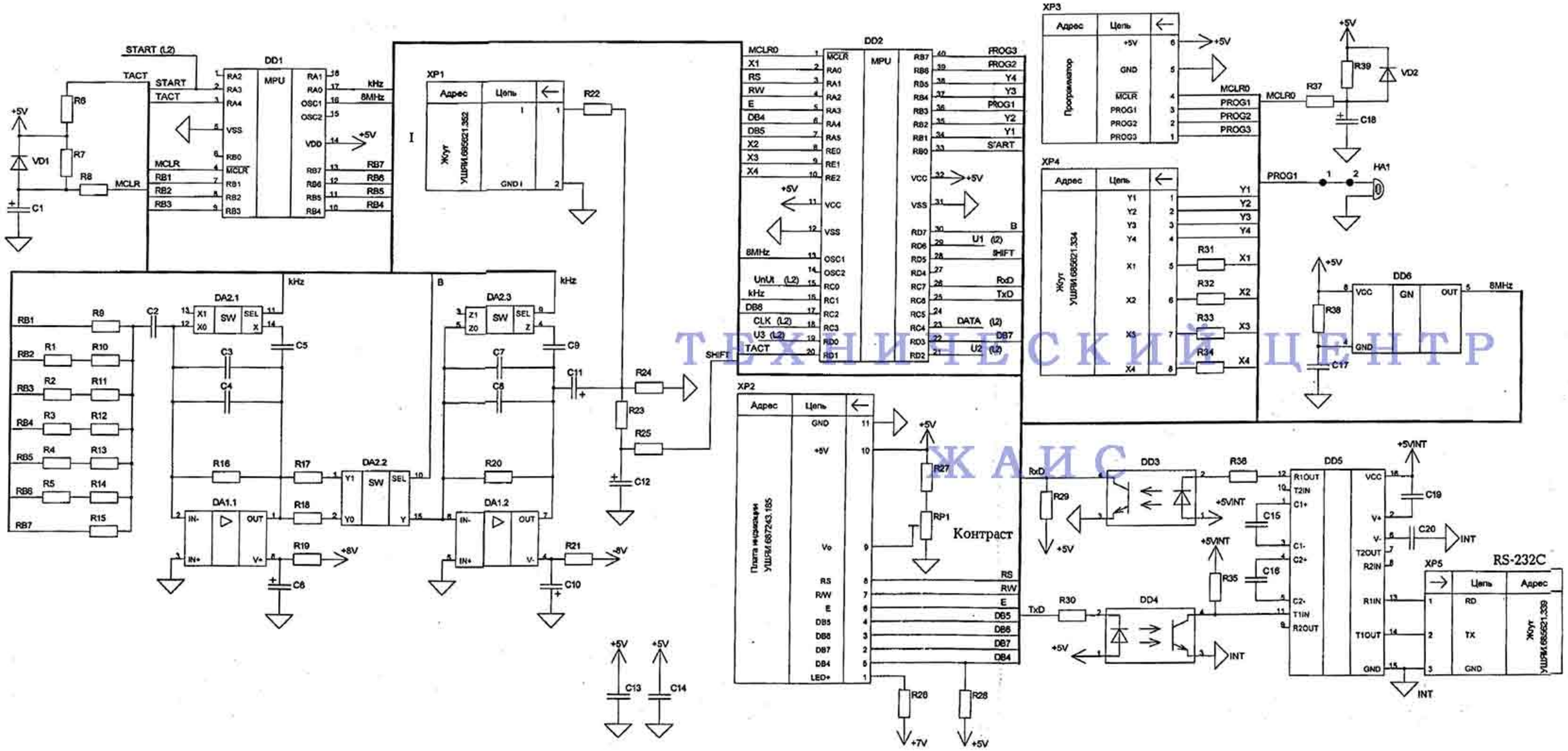

ТЕХНИЧЕСКИЙ ЦЕНТР
ЖАИС