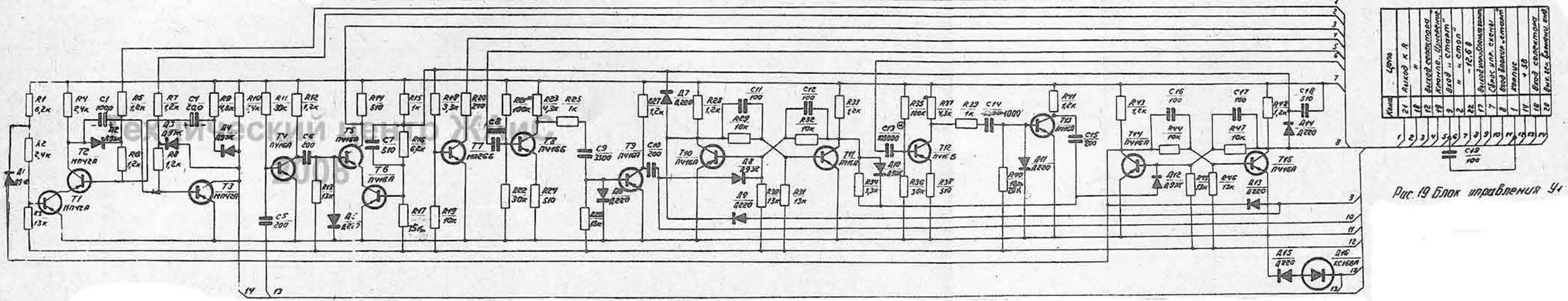


Рис. 19 Блок управления У1

Технический центр ЖИТ
2008