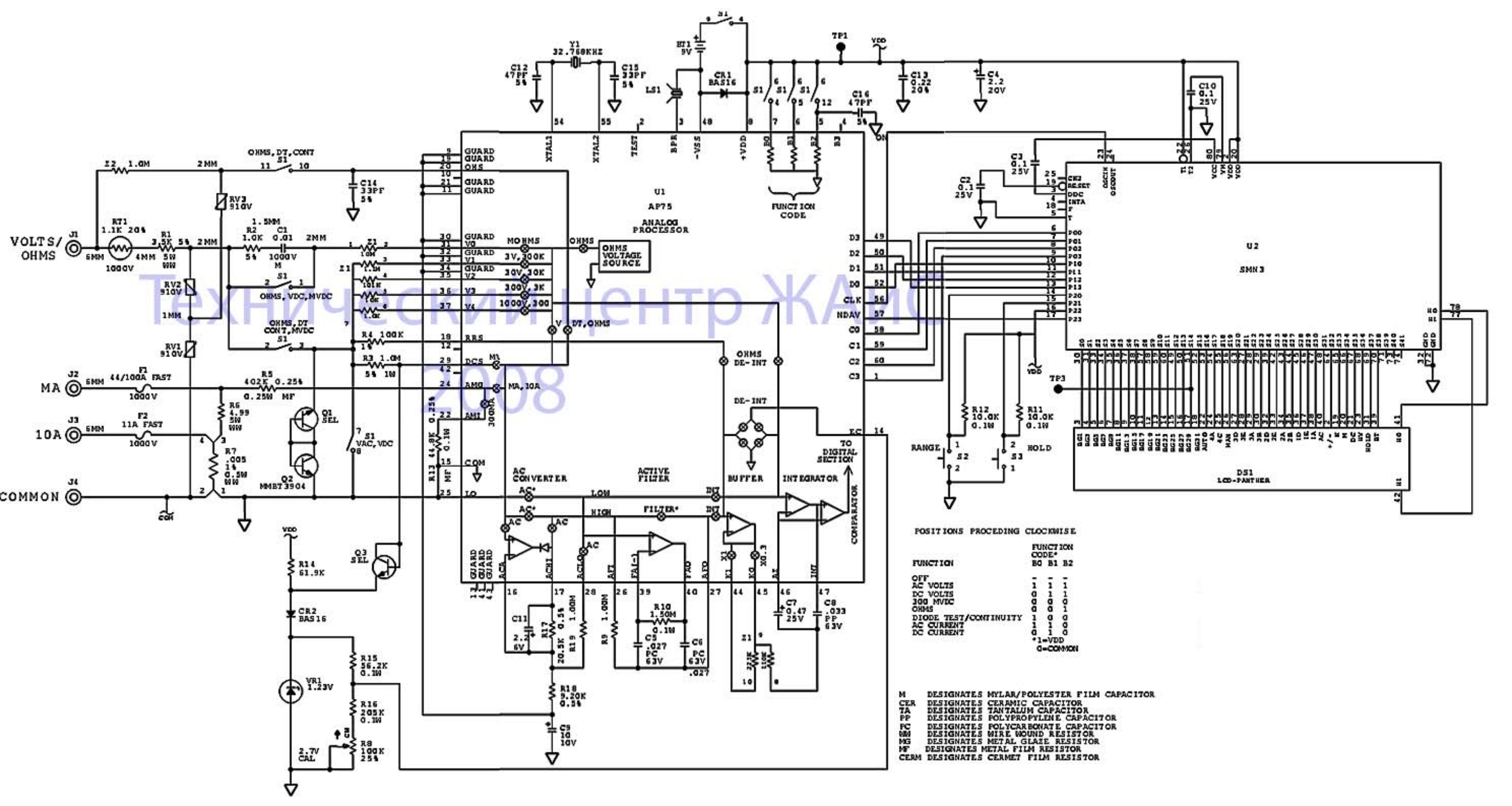

Технический центр ЖАНС 2008