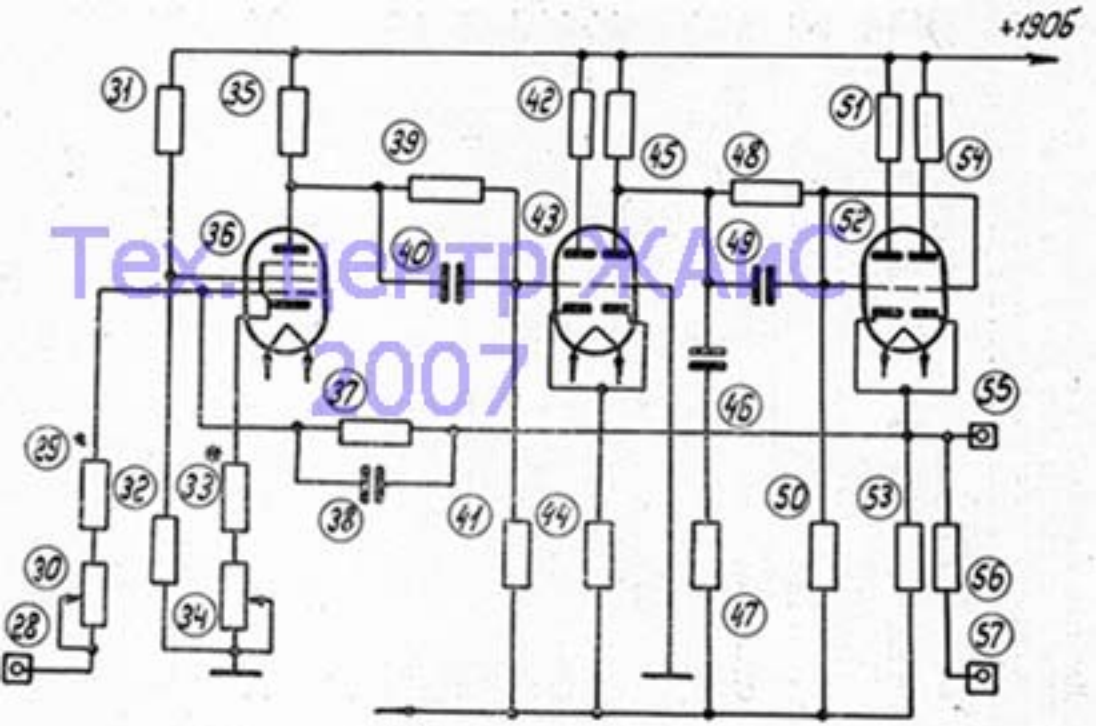

Рис.4

Тех.центр ЖАМС 2007