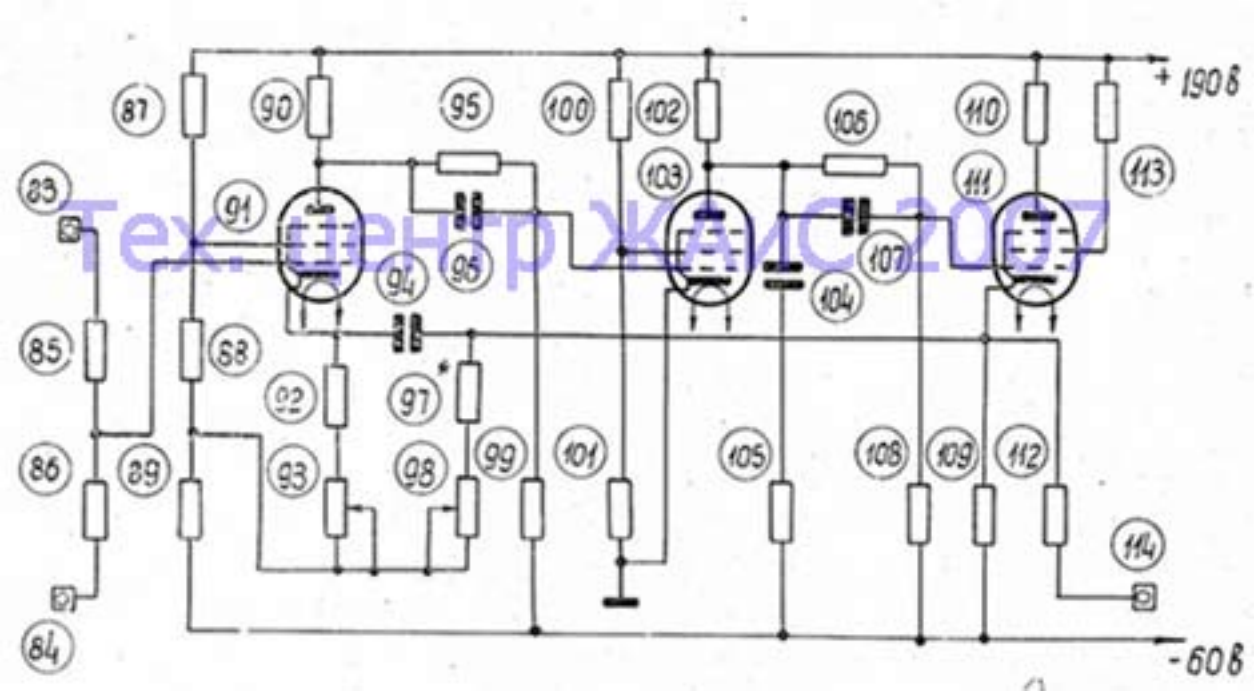

Тех. центр ЖМС 2007