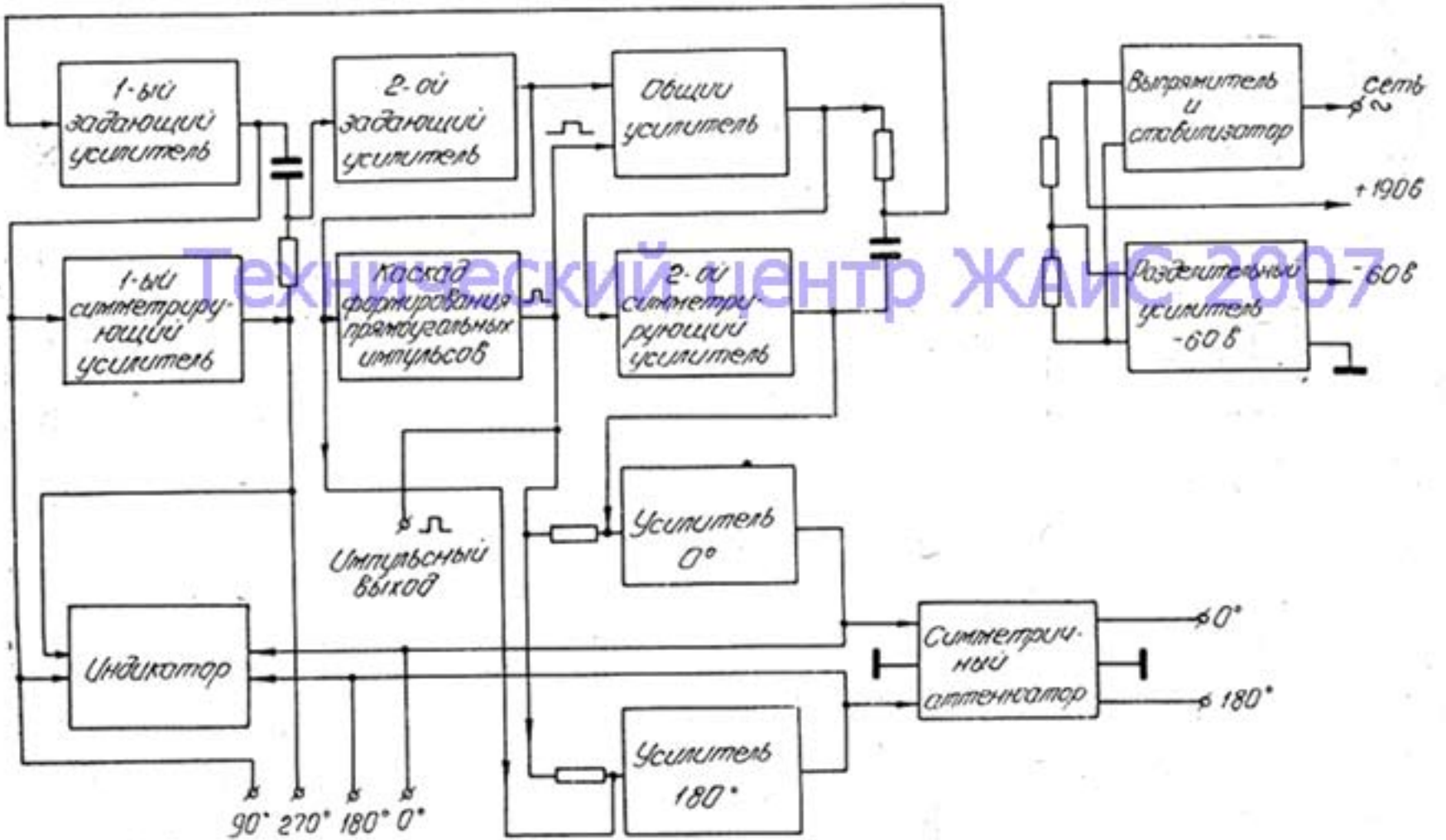

Технический центр ЖАИС 2007