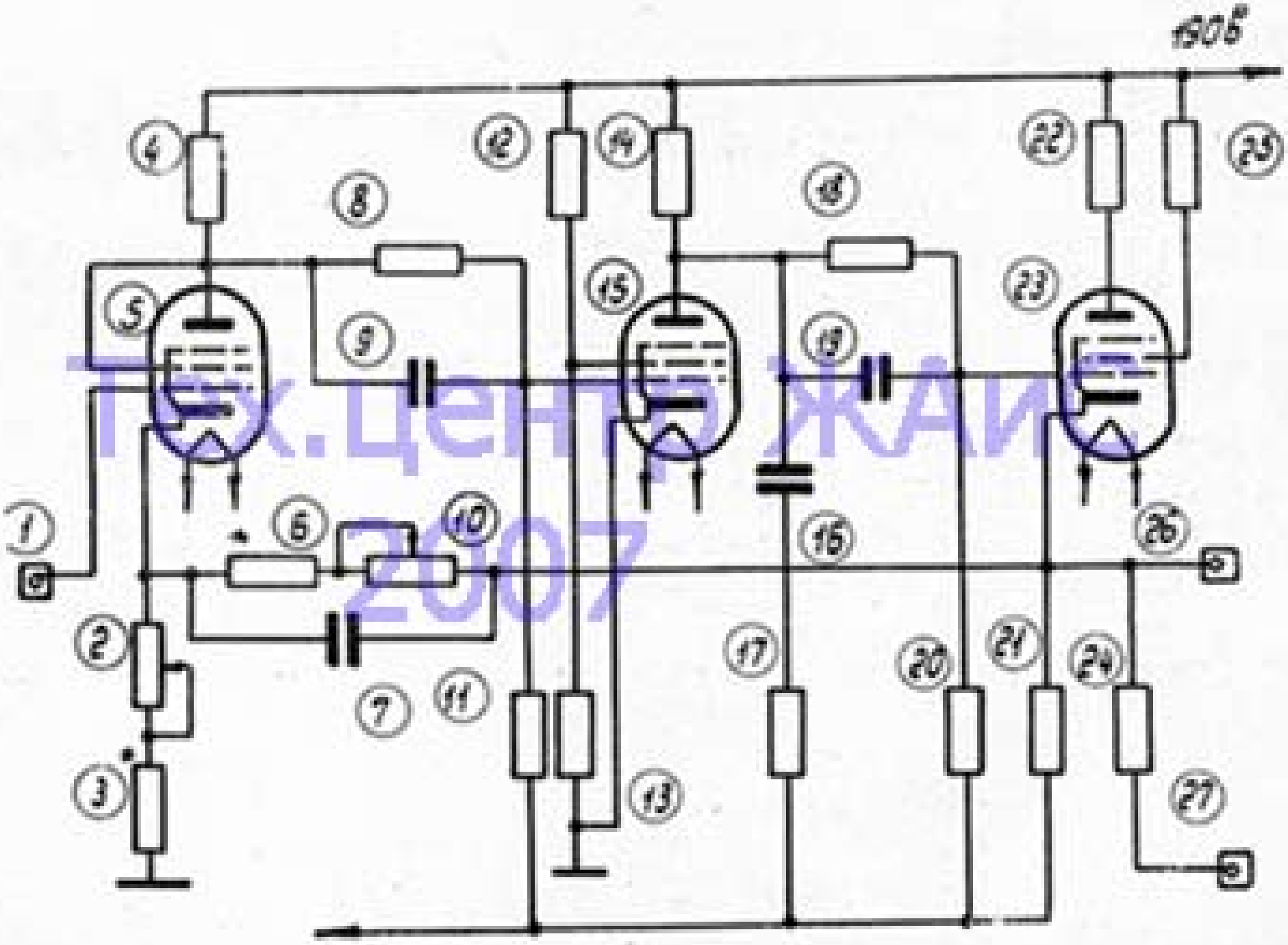

Рис.3.

Тех.центр ЖАИ 2007