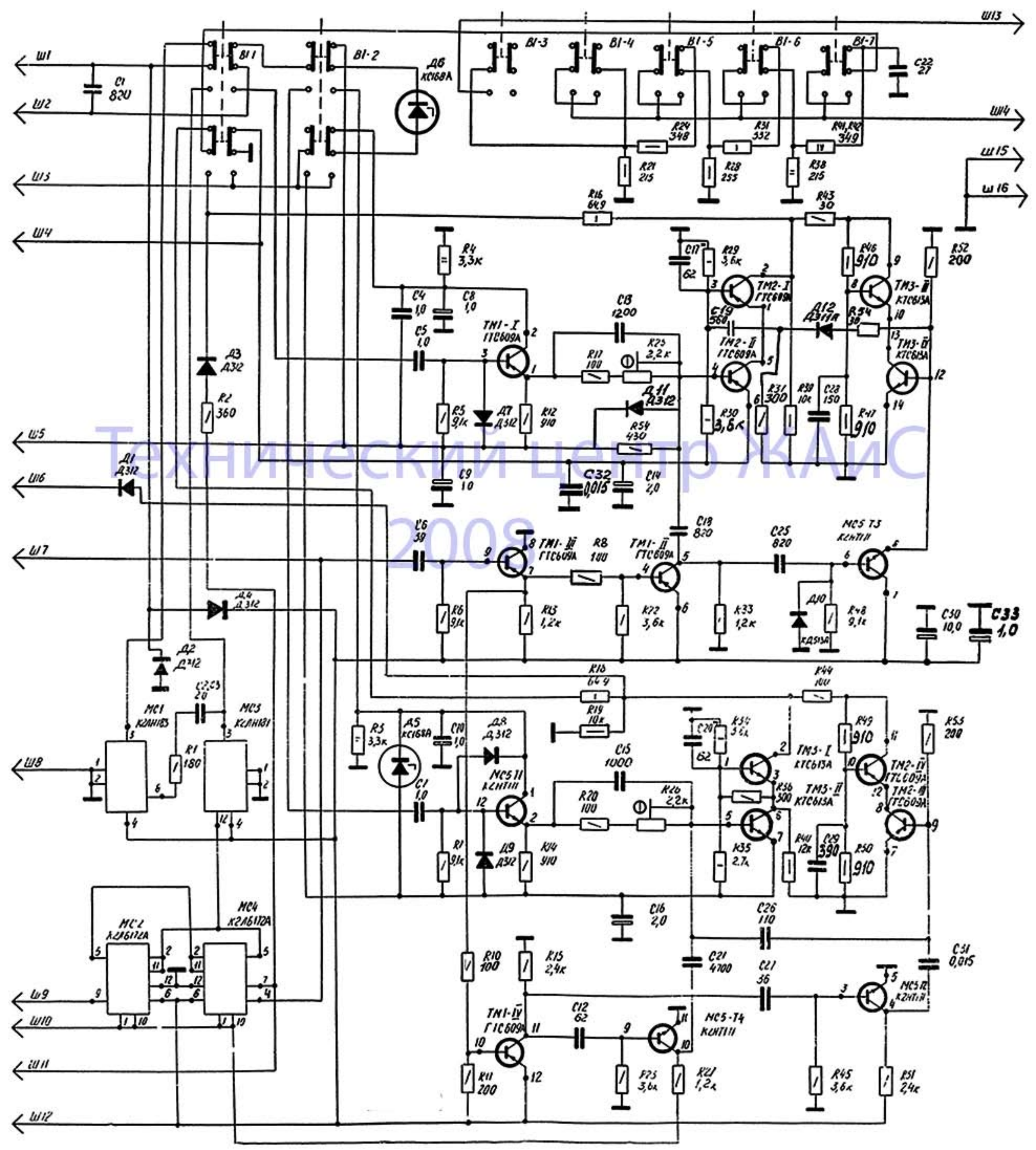

Технический центр ЯКАиС 2008