СХЕМА ЭЛЕКТРИЧЕСКАЯ ПРИНЦИПИАЛЬНАЯ РЕГУЛЯТОРА ОБРАТНОЙ СВЯЗИ Г6-26

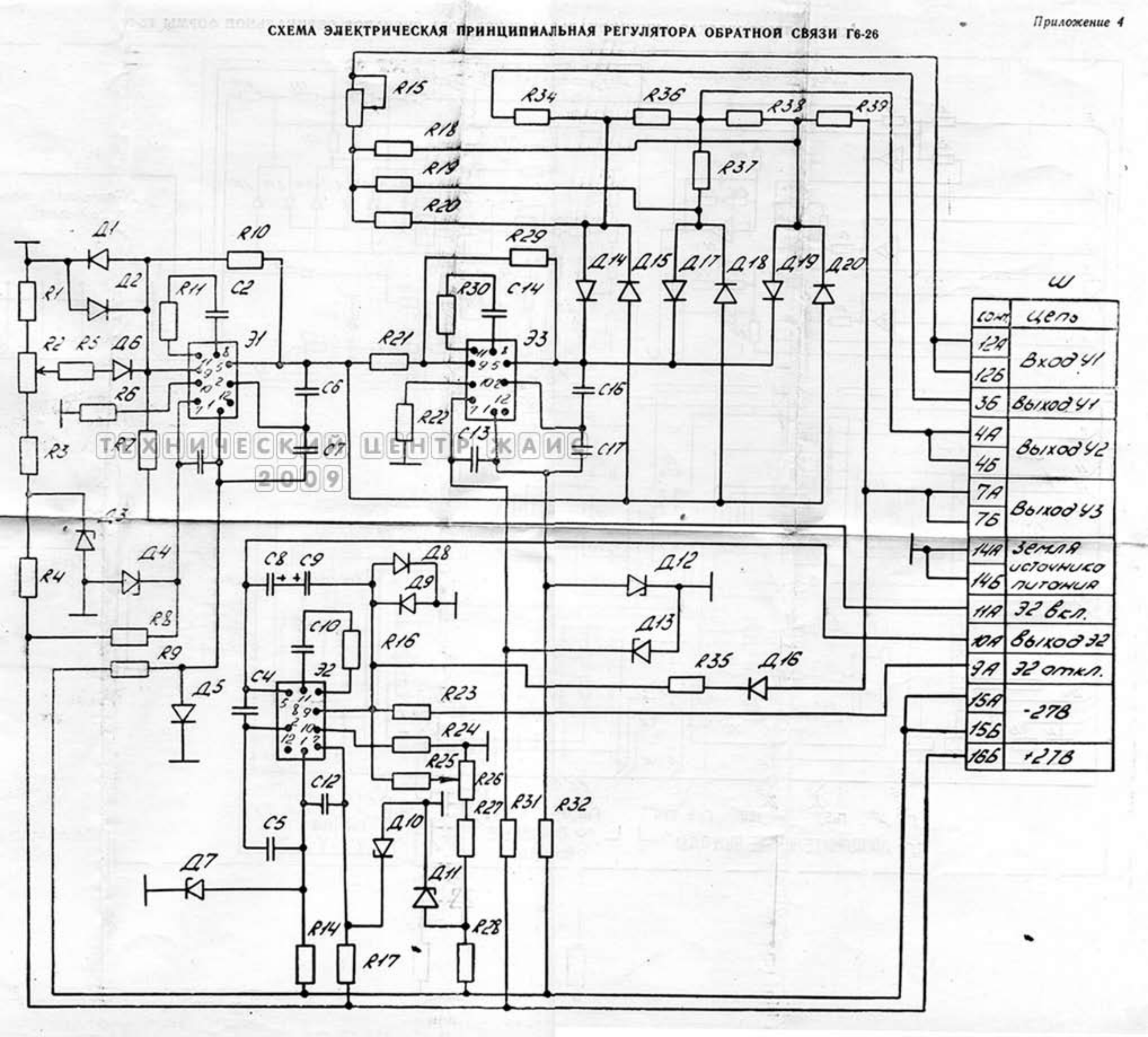

ТЕХНИЧЕСКИЙ ЦЕНТР ЖАИС 2009