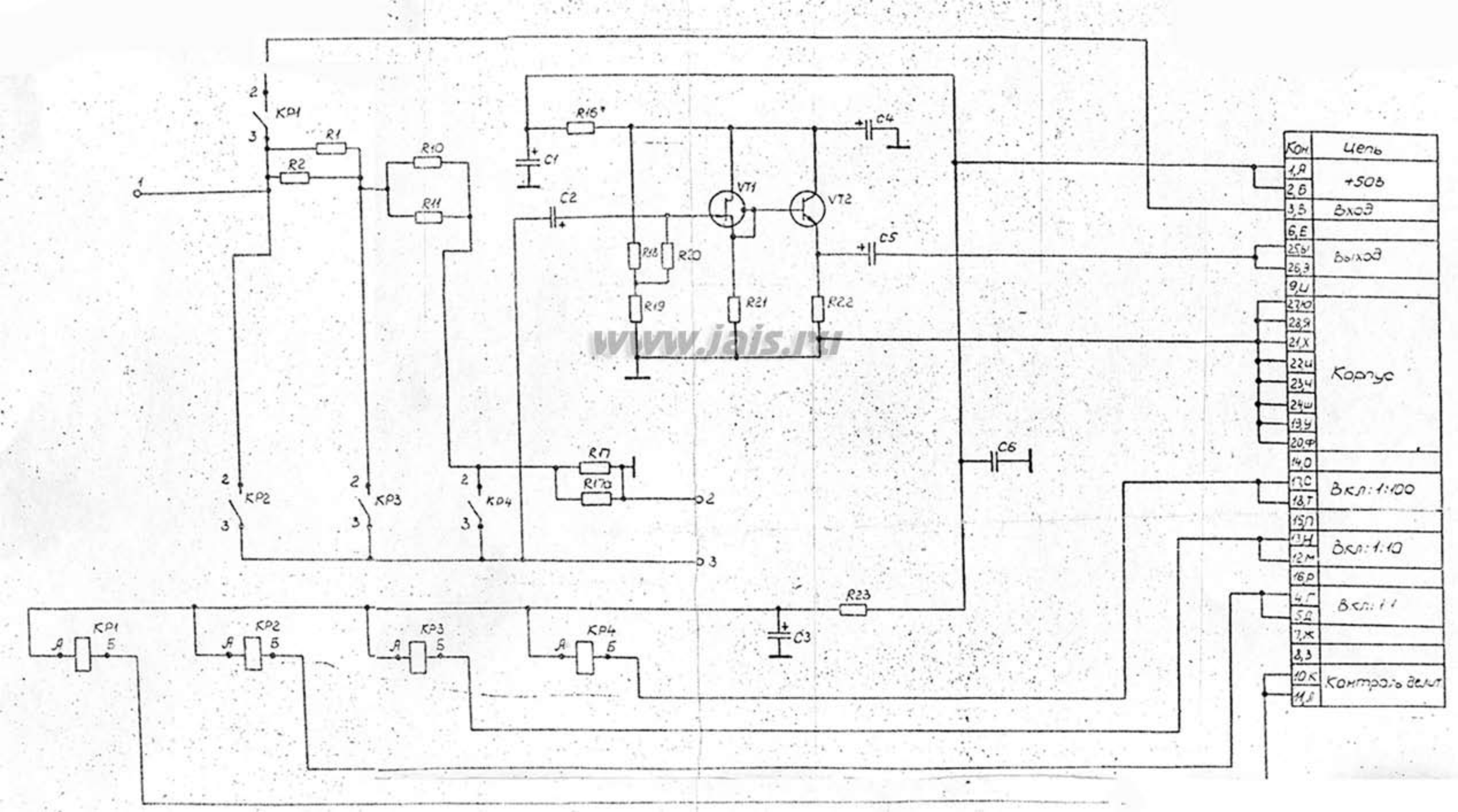
КР1
R1
R2
R10
R11
C1
C2
R16*
C4
VT1
VT2
C5
R18
R20
R19
R21
R22
R17
R17а
КР2
КР3
КР4
C6
R23
C3
КР1
КР2
КР3
КР4
Кон
Цепь
+50В
Вход
Выход
Корпус
Вкл: 1:100
Вкл: 1:10
Вкл: 1:1
Контроль делит
www.jais.ru