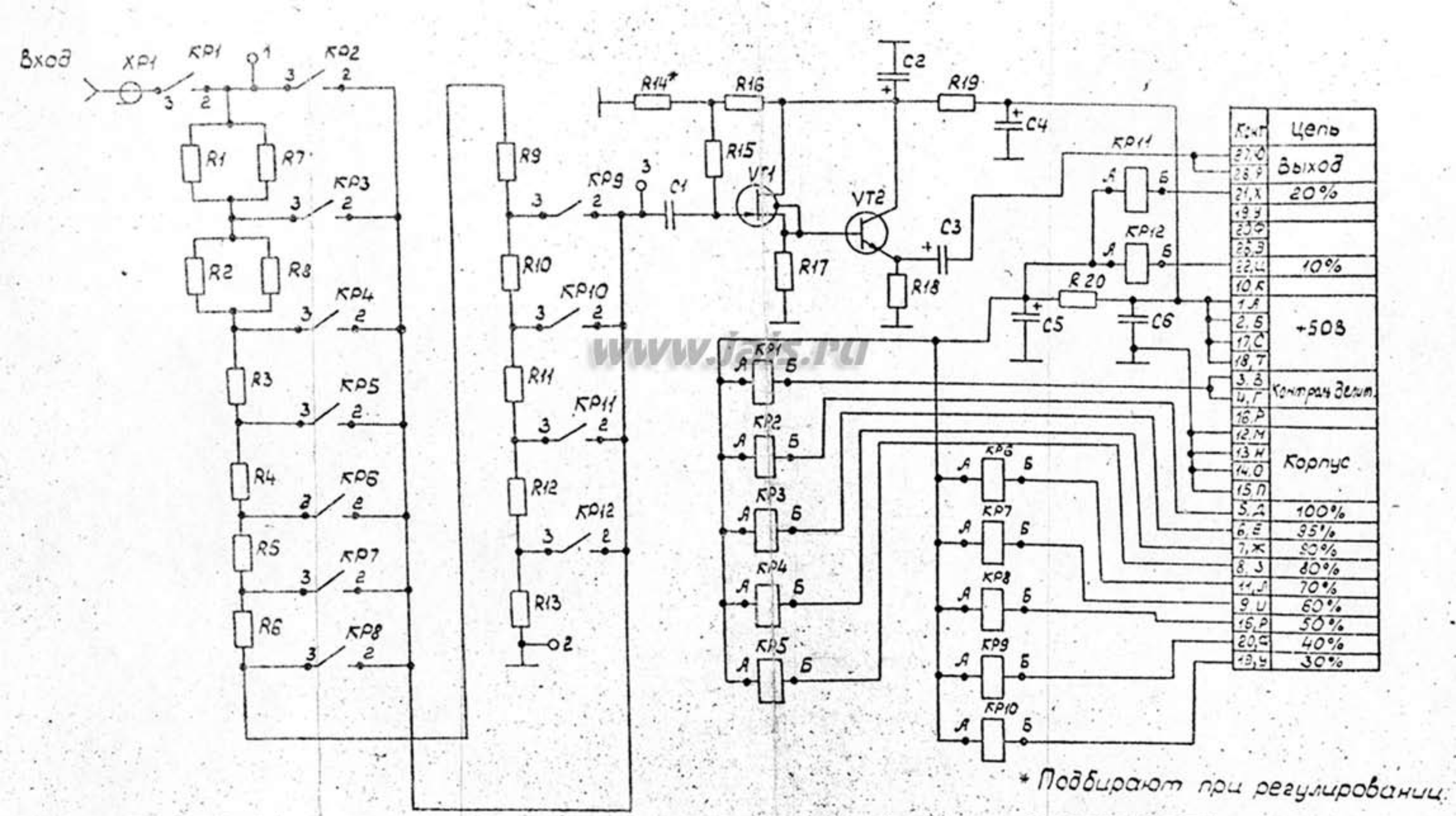

* Подбирают при регулировании.

www.jais.ru