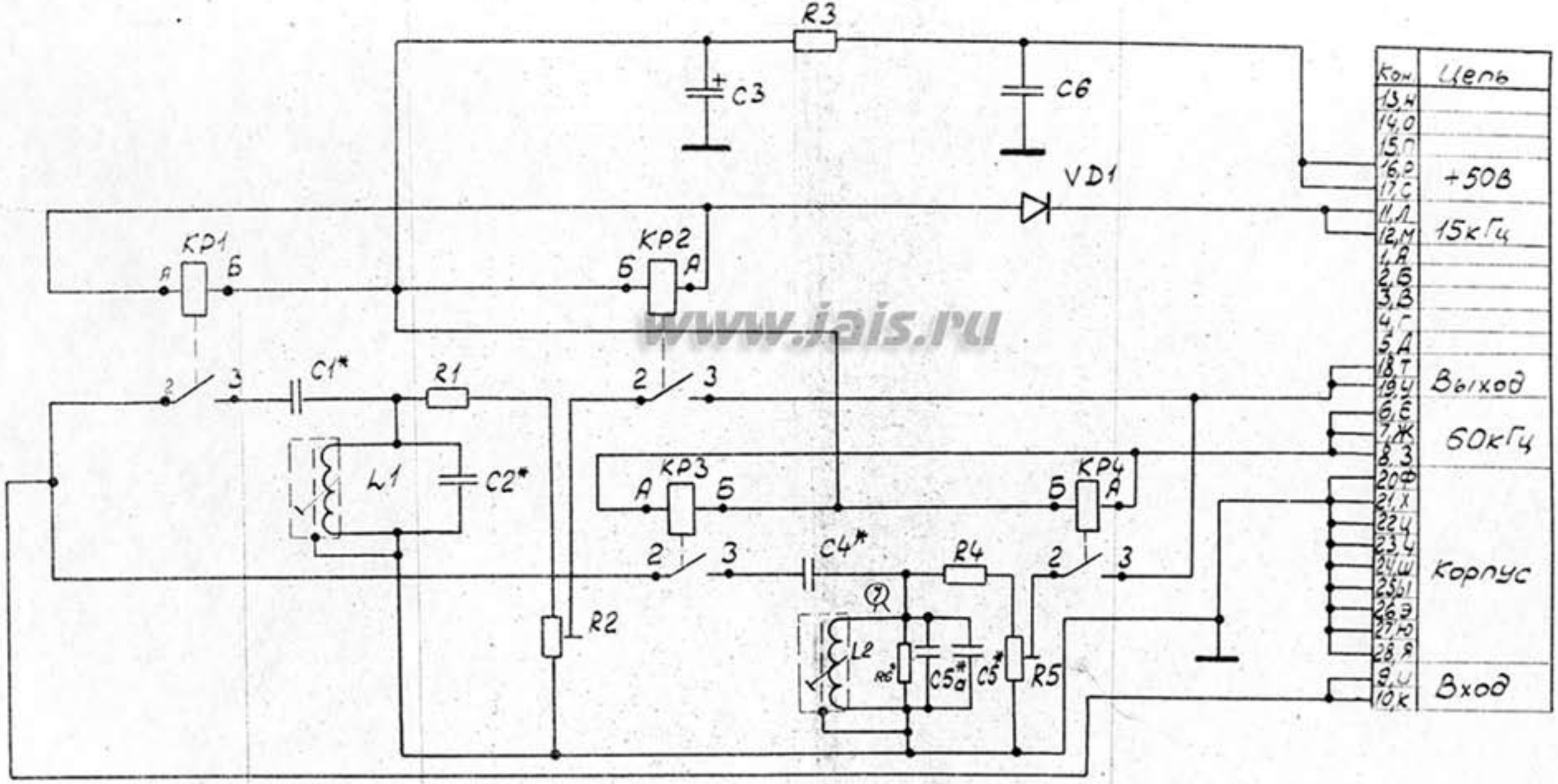
R3
C3
C6
VD1
КР1
А
Б
КР2
Б
А
C1*
R1
L1
C2*
КР3
А
Б
КР4
Б
А
C4*
R4
L2
C5*а
C5*
R5
R2
Кон
Цепь
+50В
15кГц
Выход
60кГц
Корпус
Вход
www.jais.ru