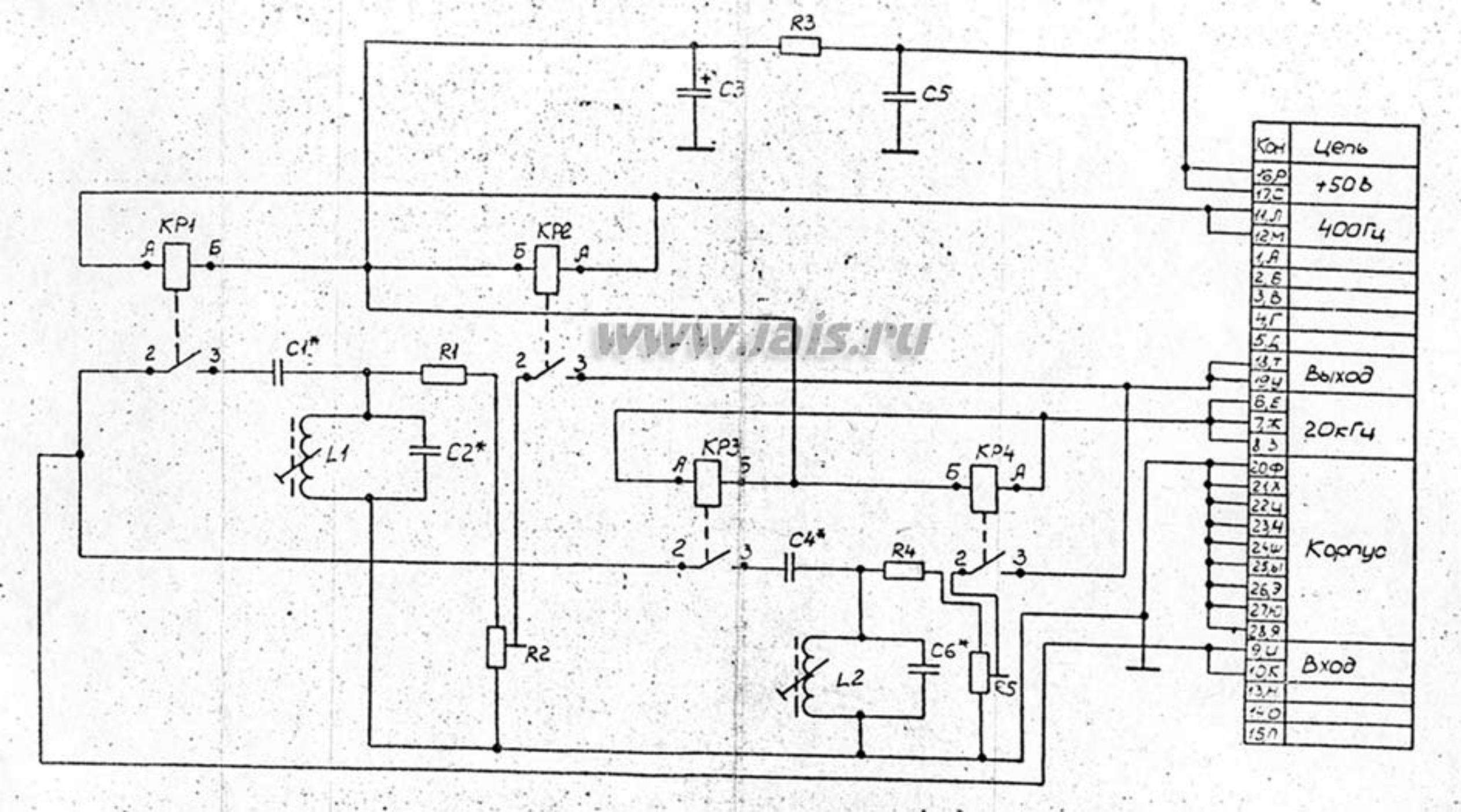
R3
C3
C5
КР1
А
Б
КР2
Б
А
2
3
C1*
R1
L1
C2*
R2
КР3
А
Б
КР4
Б
А
C4*
R4
C6*
R5
L2
Кон
Цепь
+50в
400Гц
Выход
20кГц
Корпус
Вход
www.lais.ru