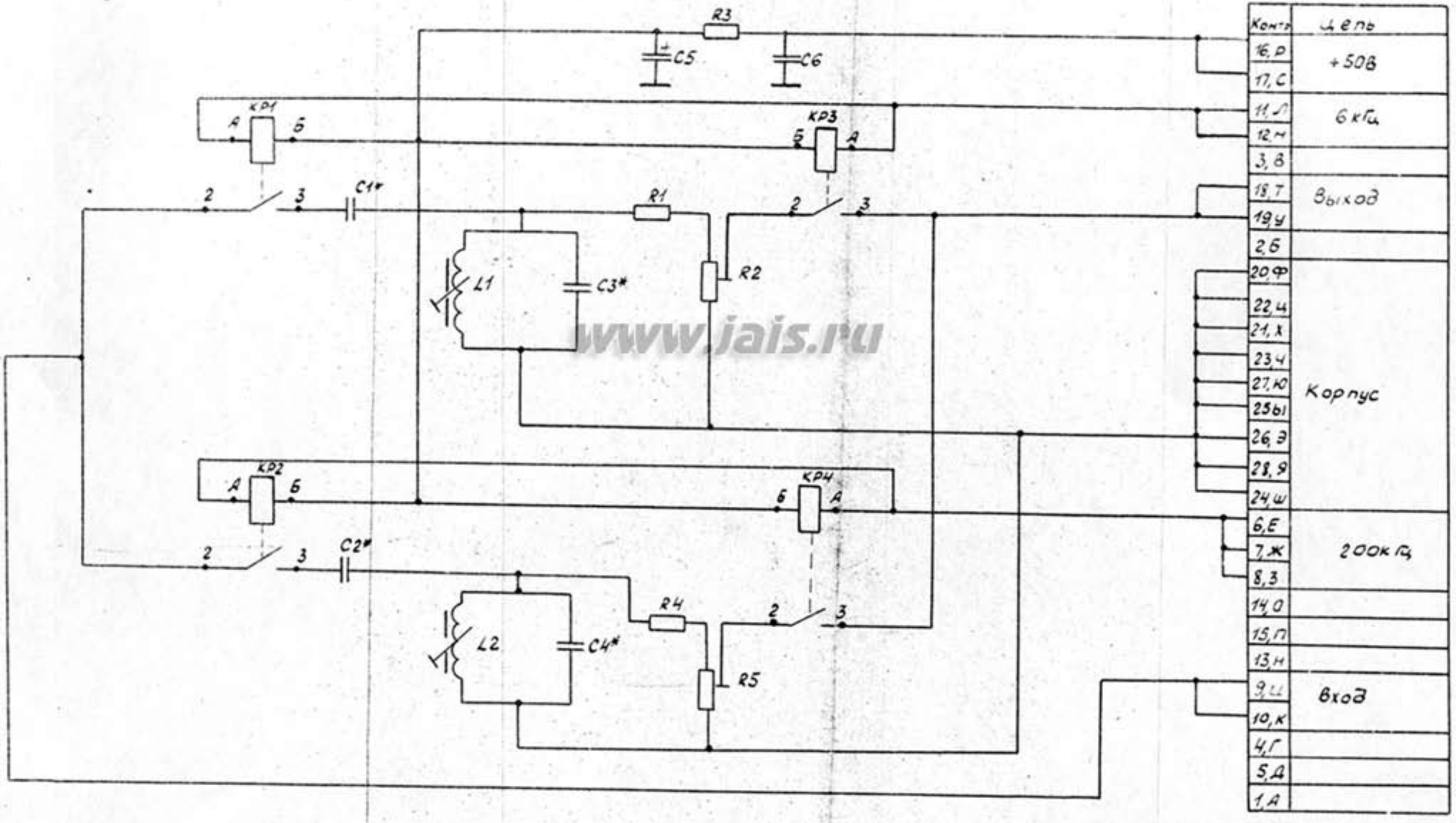
R3
C5
C6
КР1
А
Б
КР3
Б
А
2
3
C1*
R1
R2
L1
C3*
КР2
КР4
C2*
R4
R5
L2
C4*
Конт
Цепь
16, Р
17, С
+50В
11, Л
12, Н
6 кГц
3, В
18, Т
19, У
Выход
2, Б
20, Ф
22, Ц
21, Х
23, Ч
27, Ю
25, Ы
26, Э
28, Я
24, Ш
Корпус
6, Е
7, Ж
8, З
200кГц
14, О
15, П
13, М
9, Щ
10, К
Вход
4, Г
5, Д
1, А

www.jais.ru