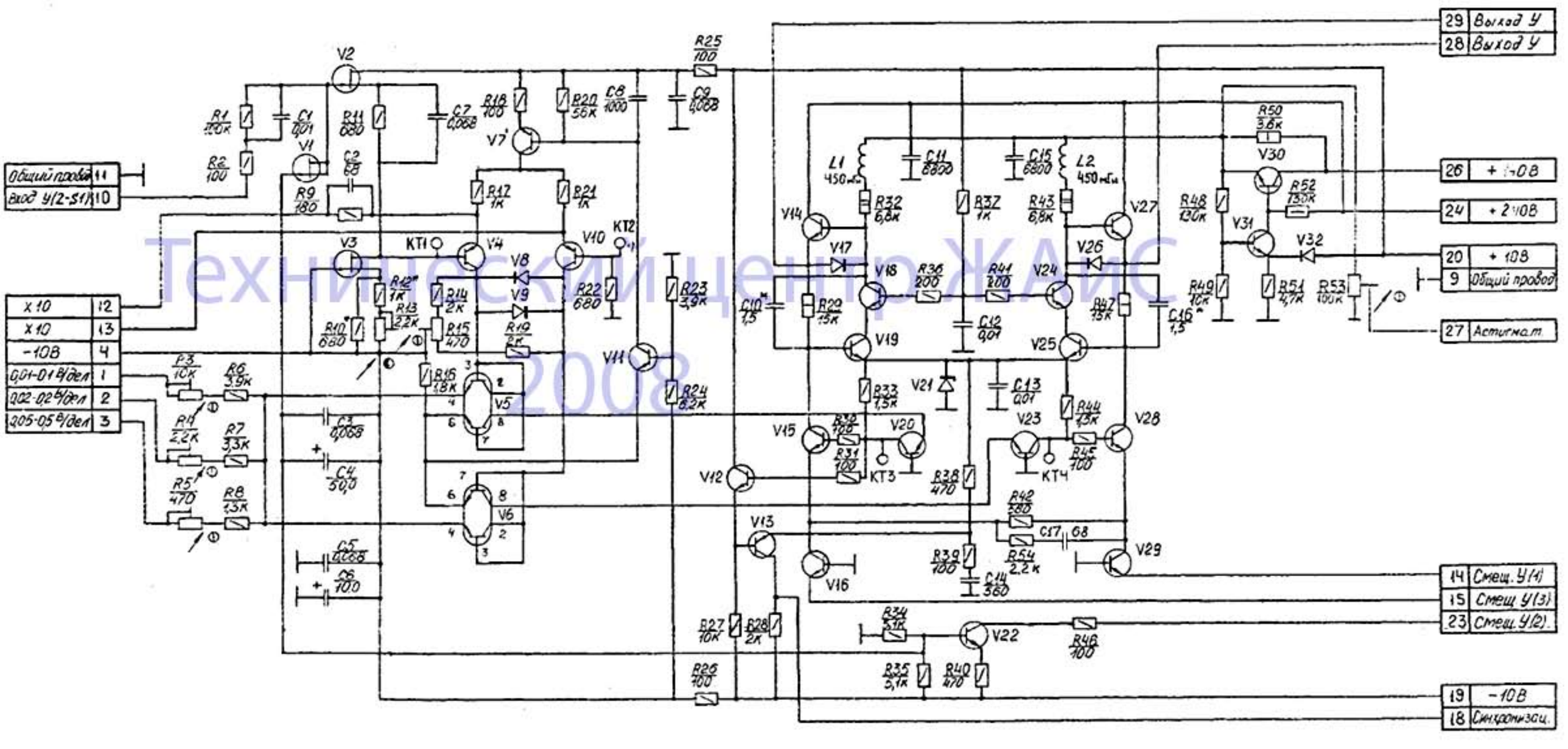

ТехническийцентрЖАИС 2008