Регистратор

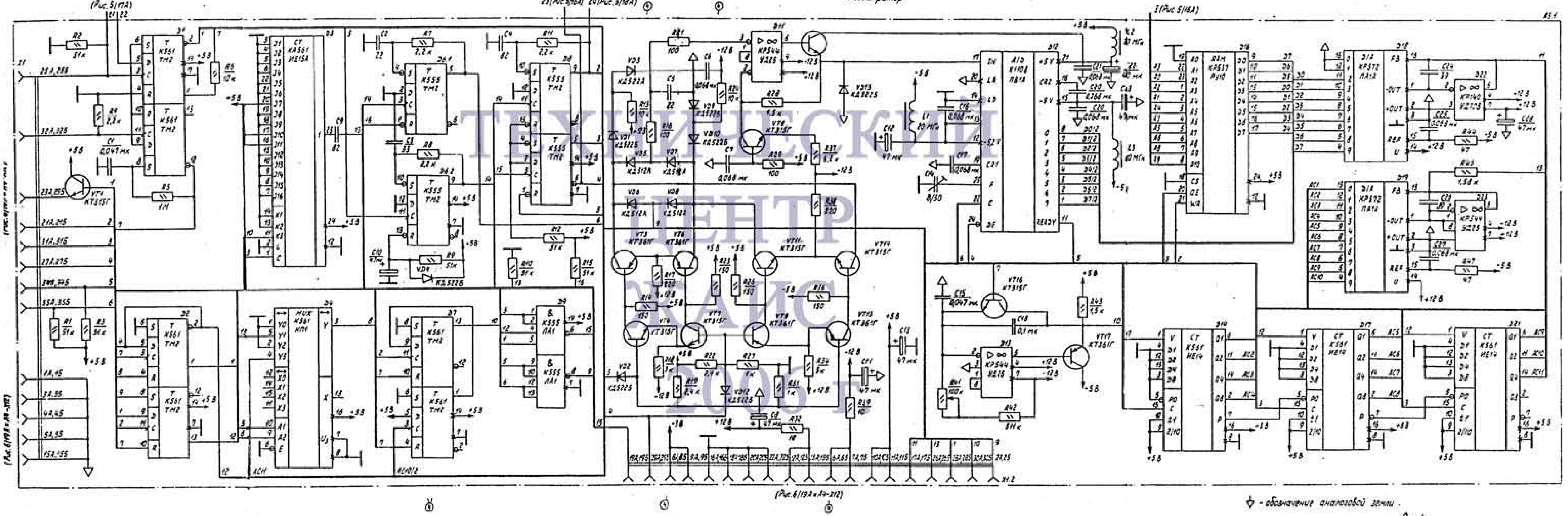

ТЕХНИЧЕСКИЙ ЦЕНТР КАИС 2006 г.

– обозначение аналоговой земли.

Рис. 4