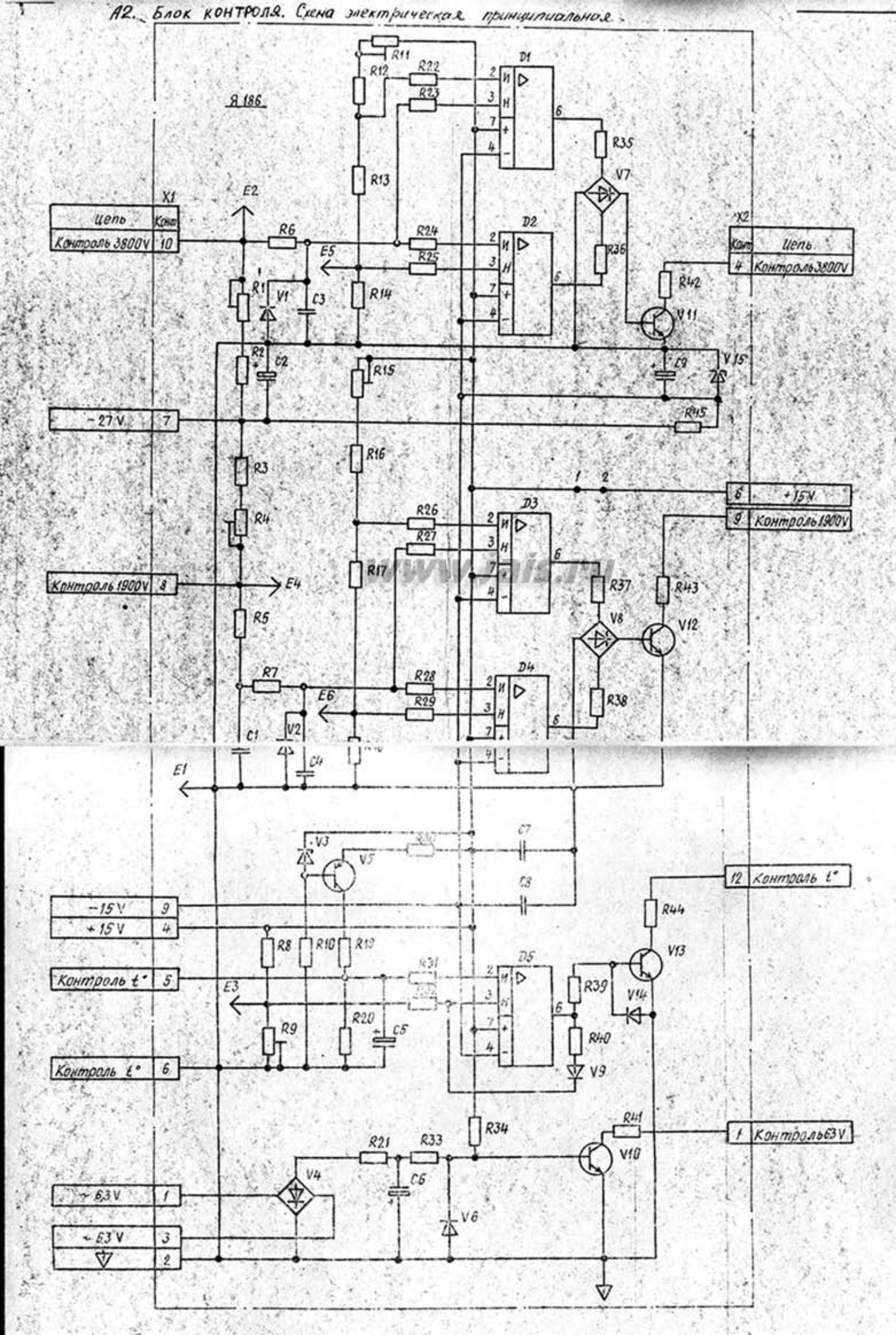А2. Блок контроля. Схема электрическая принципиальная