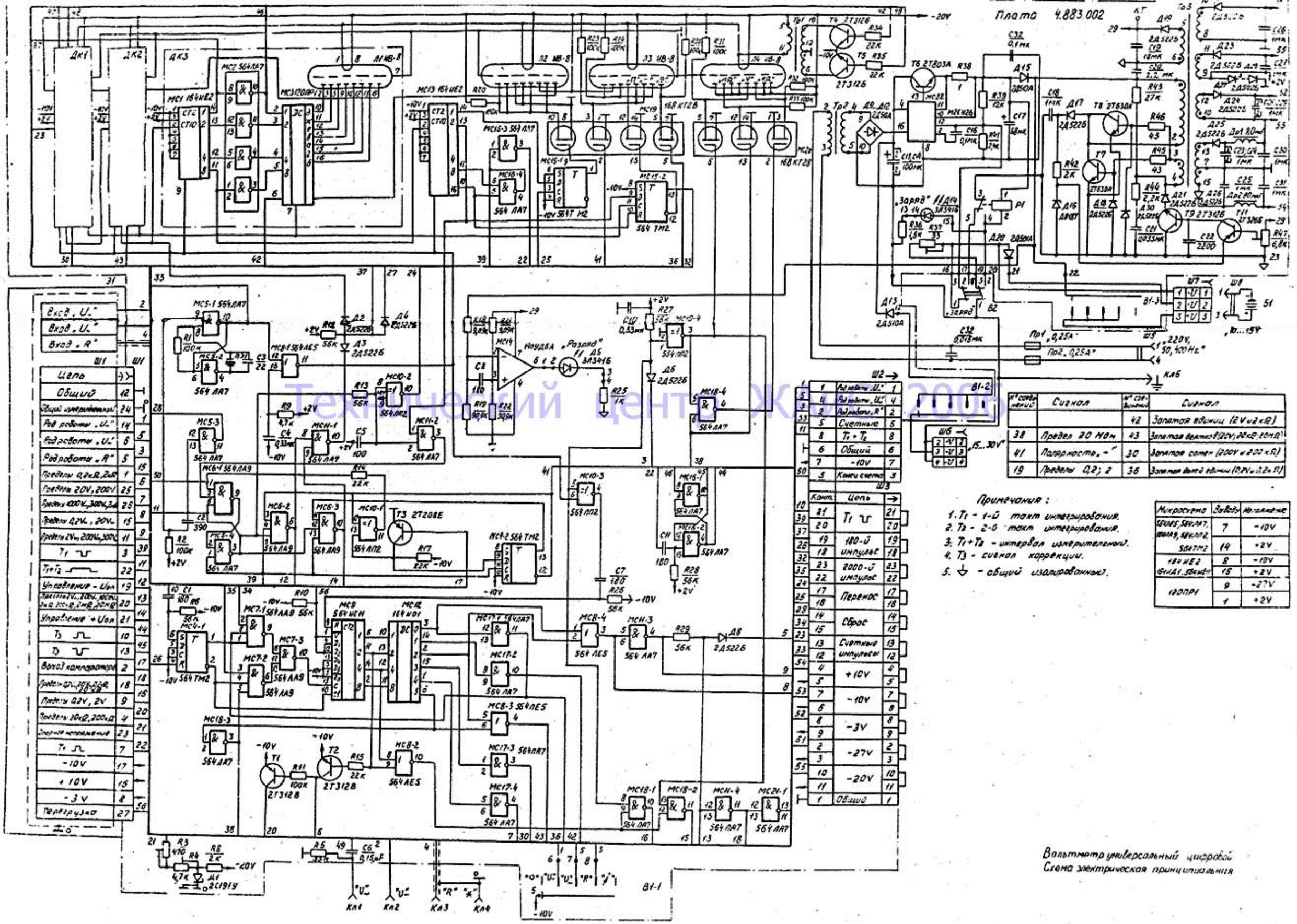

№ соединений	Сигнал	№ соединений	Сигнал
		42	Запятая единиц (2V и 2кΩ)
38	Предел 20 МОм	43	Запятая вольтов (20V; 20кΩ; 20МΩ)
41	Полярность „-"	30	Запятая сотен (200V и 200кΩ)
19	Пределы 0,2; 2	36	Запятая долей единиц (0,2V и 0,2кΩ)

Микросхема	Выводы	Напряжение
564ЛА5, 564ЛА7, 564ЛА9, 564ЛП2, 564ТМ2	7	-10V
	14	+2V
164ИЕ2, 164ИА1, 564ИЕ11	8	-10V
	15	+2V
120ПР1	9	-27V
	1	+2V

Технический центр ЖКИ 2006