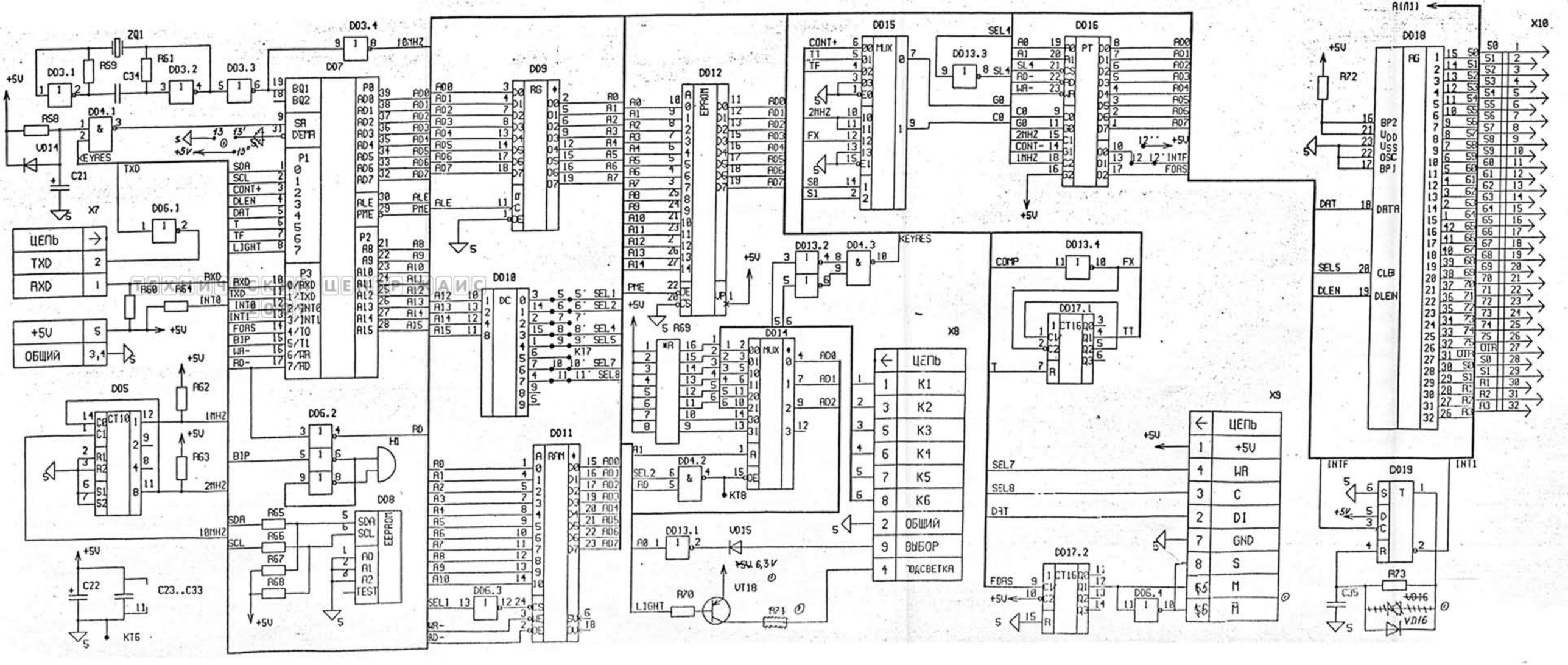

ЦЕПЬ
TXD
RXD
+5V
ОБЩИЙ
ЦЕПЬ
K1
K2
K3
K4
K5
K6
ОБЩИЙ
ВЫБОР
ПОДСВЕТКА
ЦЕПЬ
+5V
WR
C
DI
GND
S
M
M