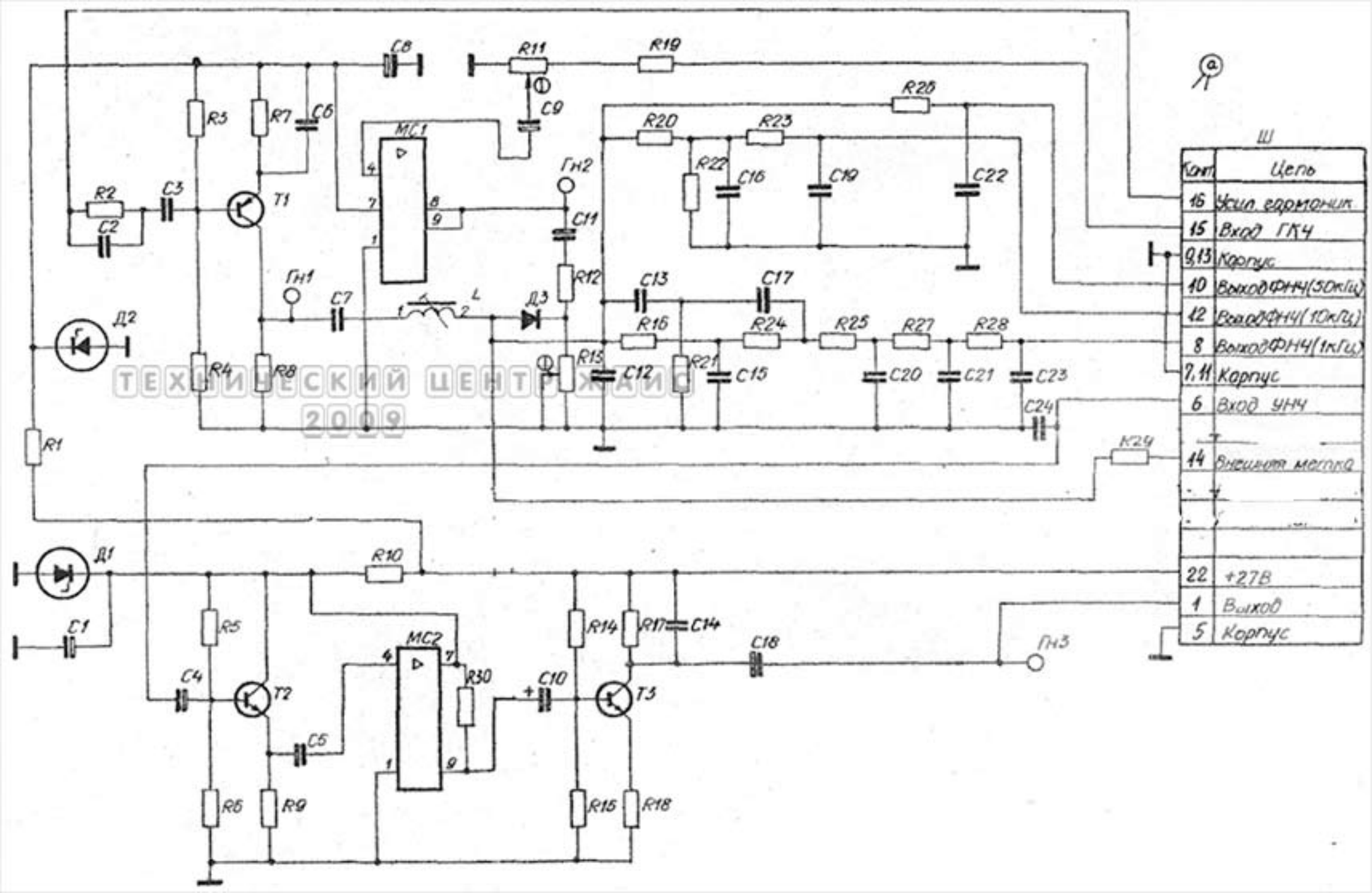

ТЕХНИЧЕСКИЙ ЦЕНТР ЖАИС
2009