СХЕМА ЭЛЕКТРИЧЕСКАЯ ПРИНЦИПИАЛЬНАЯ УЗЛА ПЕЧАТНОГО 3.000.002.

Продолжение приложения 3

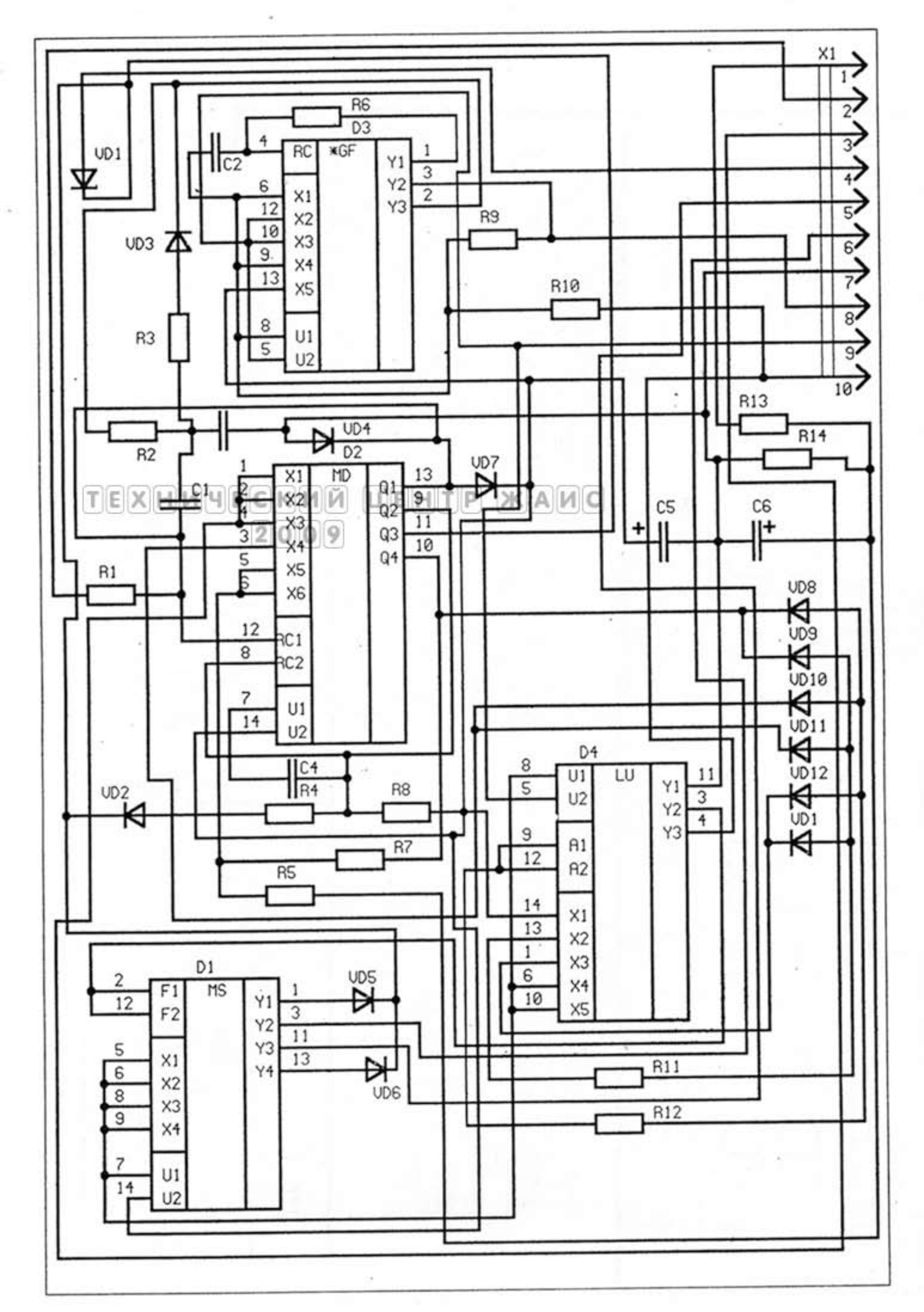

ТЕХНИЧЕСКИЙ ЦЕНТР ЖАИС 2009