СХЕМА ЭЛЕКТРИЧЕСКАЯ ПРИНЦИПИАЛЬНАЯ УЗЛА ПЕЧАТНОГО 3.000.001. (лист 6)

Продолжение приложения 2

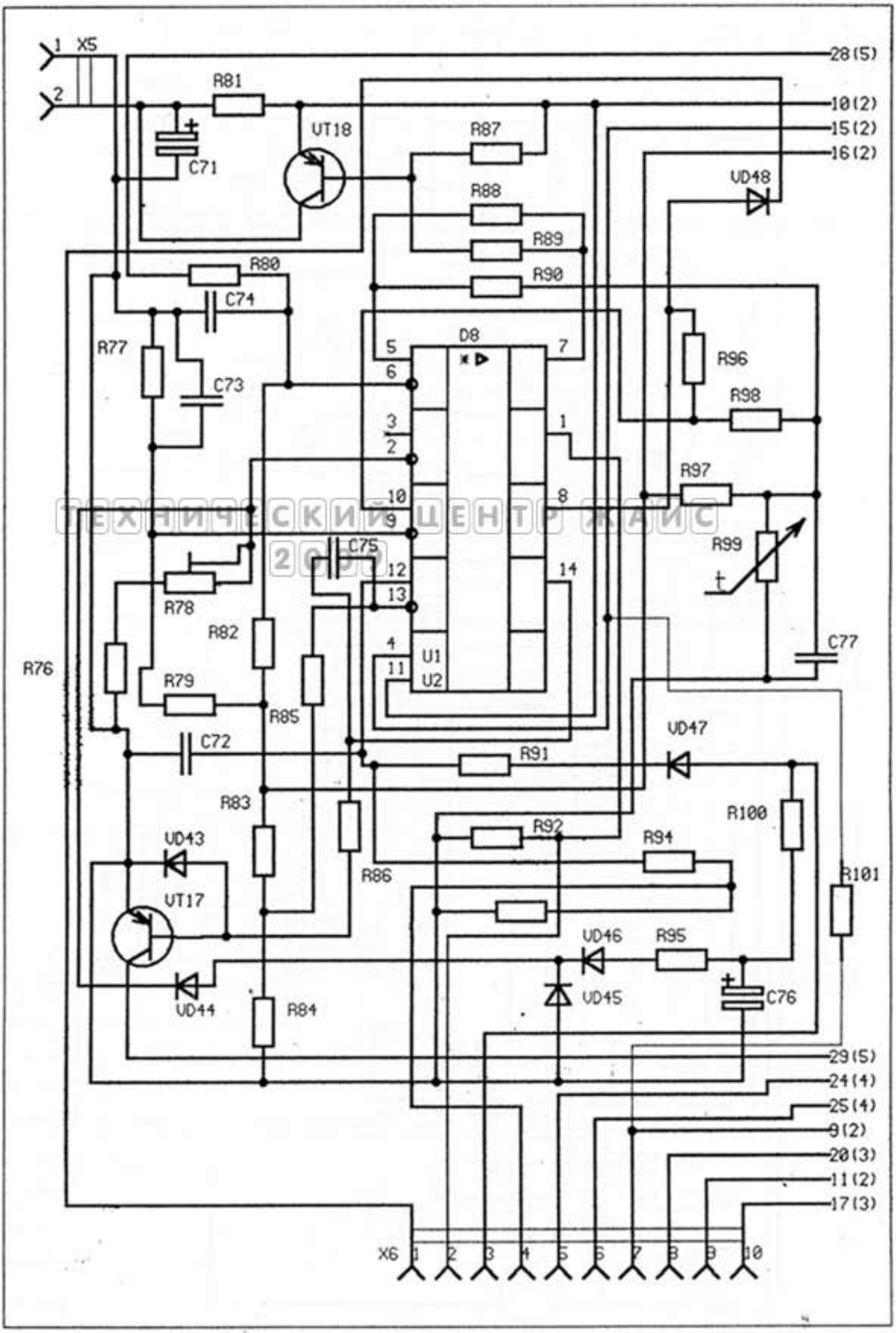

ТЕХНИЧЕСКИЙ ЦЕНТР ЖАИС 2009