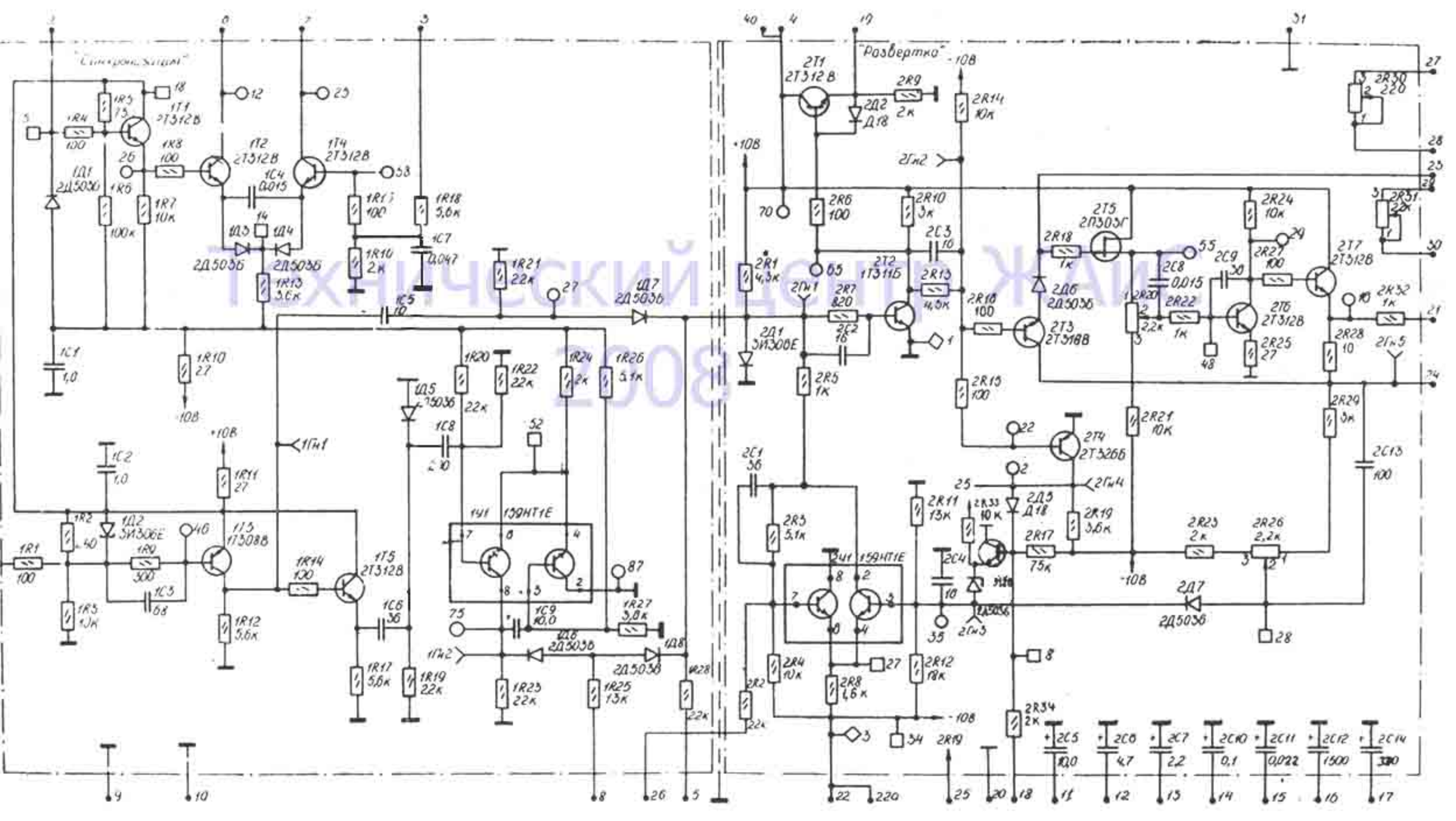

Технический центр ЖАИ 2008