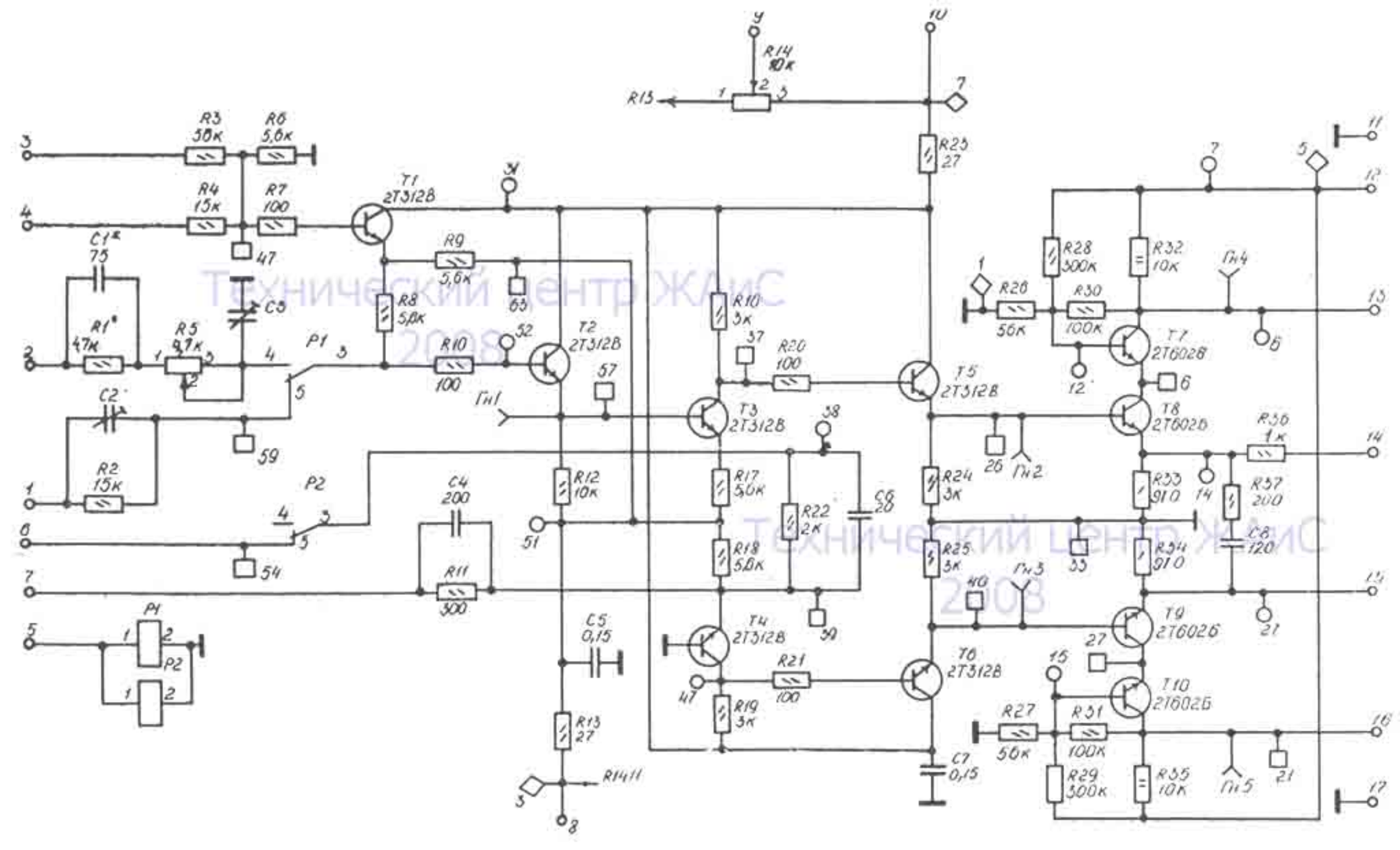

Технический центр ЖАиС 2008
Технический центр ЖАиС 2008