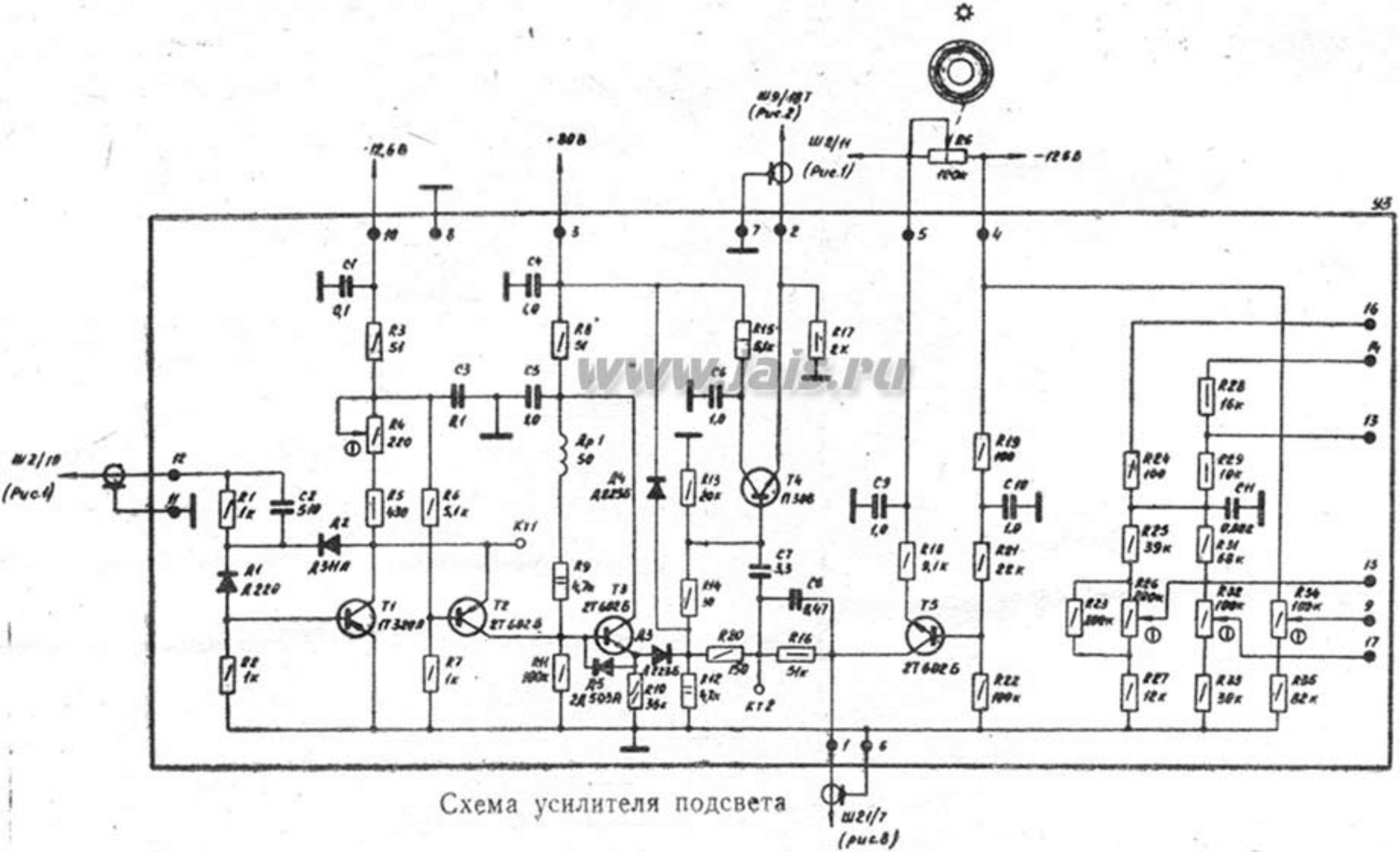

Схема усилителя подсвета