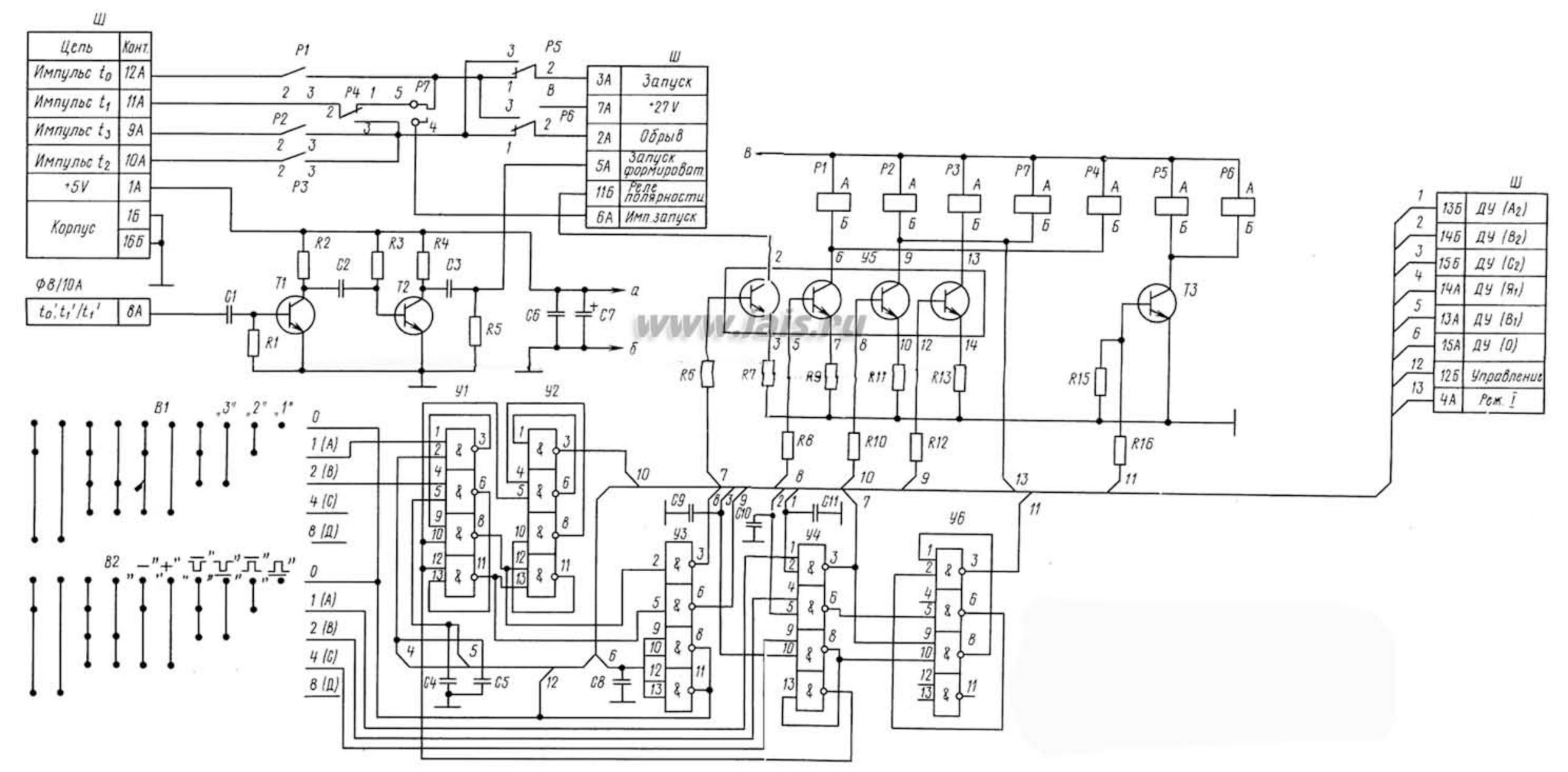
Ш
Цепь
Конт.
Импульс t_0
12А
Импульс t_1
11А
Импульс t_3
9А
Импульс t_2
10А
+5V
1А
Корпус
1Б
16Б
Ф8/10А
t_0', t_1'/t_1'
8А
Ш
3А
Запуск
7А
+27V
2А
Обрыв
5А
Запуск формироват.
11Б
Реле полярности
6А
Имп. запуск
Ш
13Б
ДУ (A_2)
14Б
ДУ (B_2)
15Б
ДУ (C_2)
14А
ДУ ($Я_1$)
13А
ДУ (B_1)
15А
ДУ (0)
12Б
Управление
4А
Реж. I
В1
„3" „2" „1"
В2
0
1 (А)
2 (В)
4 (С)
8 (Д)
У1
У2
У3
У4
У5
У6
Т1
Т2
Т3
Р1
Р2
Р3
Р4
Р5
Р6
Р7
а
б
В
www.jais.ru