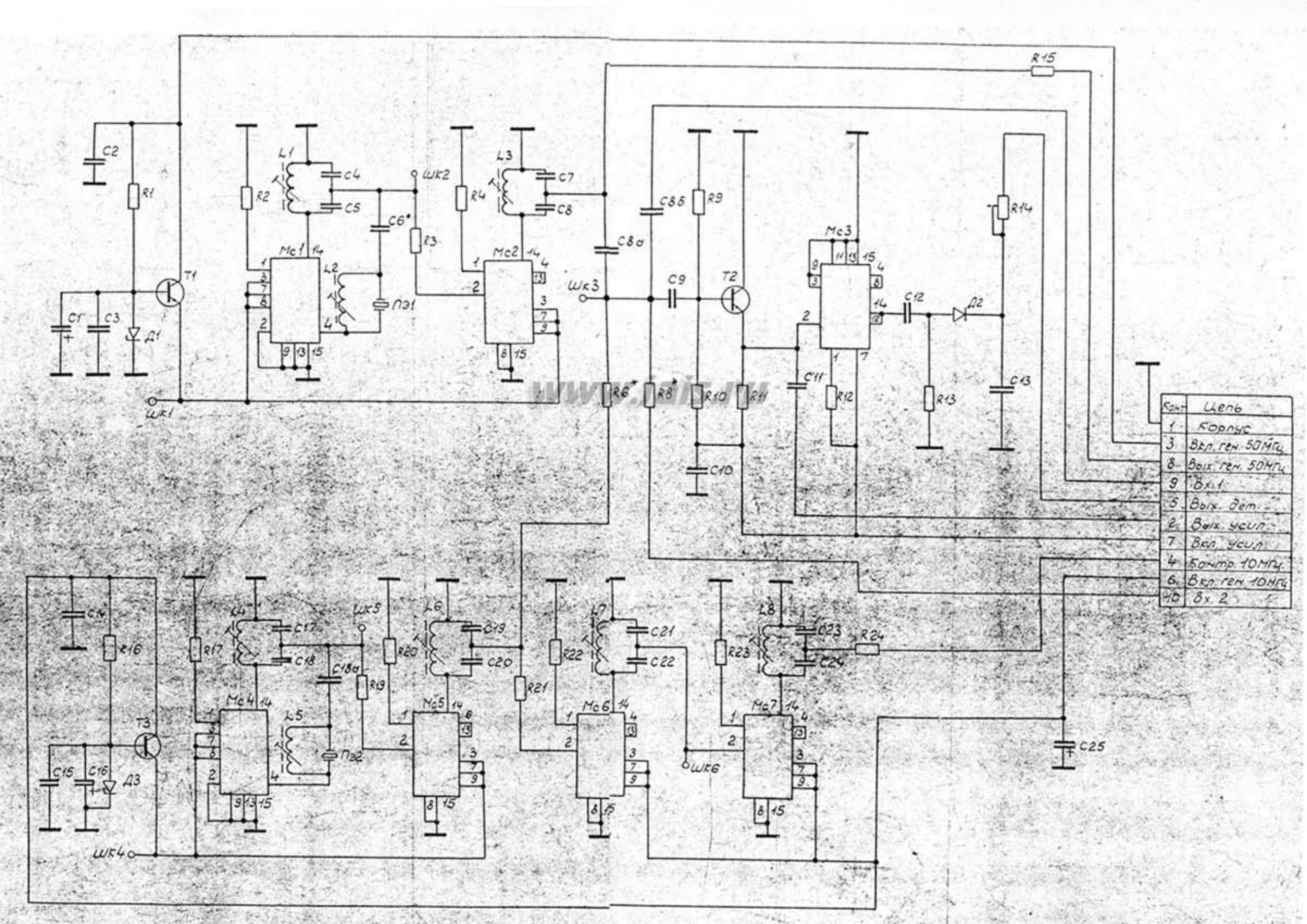
C2
R1
T1
C1
C3
Д1
R2
L1
C4
C5
C6*
R3
Мс1
L2
ПЭ1
Шк1
Шк2
R4
L3
C7
C8
Мс2
Шк3
C8б
C8а
R9
C9
T2
R6*
R8*
R10
R11
C10
Мс3
C11
R12
C12
Д2
R13
R14
C13
R15
Шк4
C14
R16
T3
C15
C16
Д3
R17
L4
C17
C18
C18а
R19
L5
ПЭ2
Шк5
R20
L6
C19
C20
Мс4
Мс5
R21
R22
L7
C21
C22
Мс6
Шк6
R23
L8
C23
C24
R24
Мс7
C25
Конт | Цепь
1 | Корпус
3 | Вкл. ген. 50МГц
8 | Вых. ген. 50МГц
9 | Вх. 1
5 | Вых. дет.
2 | Вых. усил.
7 | Вкл. усил.
4 | Контр. 10МГц
6 | Вкл. ген. 10МГц
10 | Вх. 2
www.iiit.ru