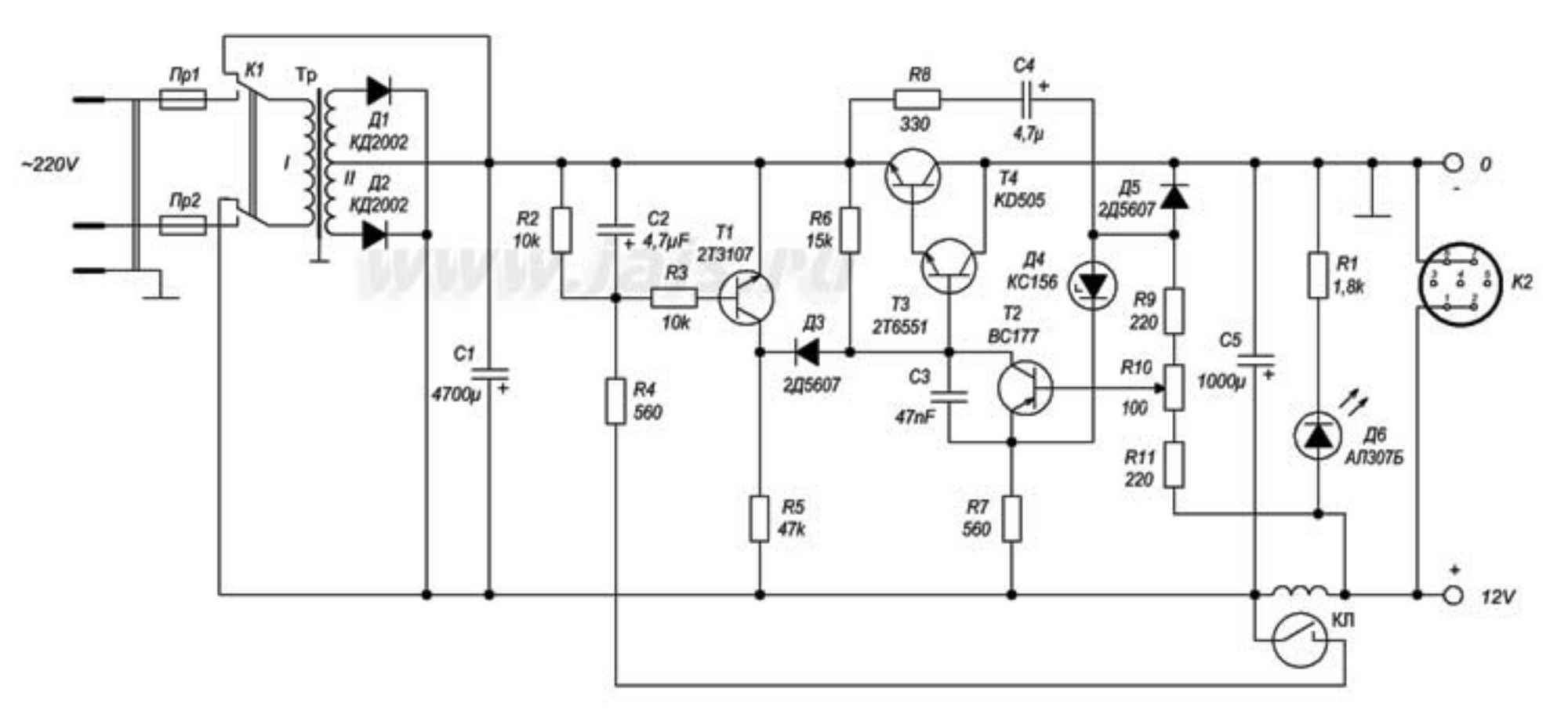
~220V
Пр1
Пр2
К1
Тр
I
II
Д1
КД2002
Д2
КД2002
C1
4700μ
R2
10k
C2
4,7μF
R3
10k
R4
560
T1
2T3107
Д3
2Д5607
R5
47k
R6
15k
R8
330
C4
4,7μ
T4
KD505
T3
2T6551
C3
47nF
T2
BC177
R7
560
Д4
KC156
Д5
2Д5607
R9
220
R10
100
R11
220
C5
1000μ
R1
1,8k
Д6
АЛ307Б
КЛ
К2
0
12V