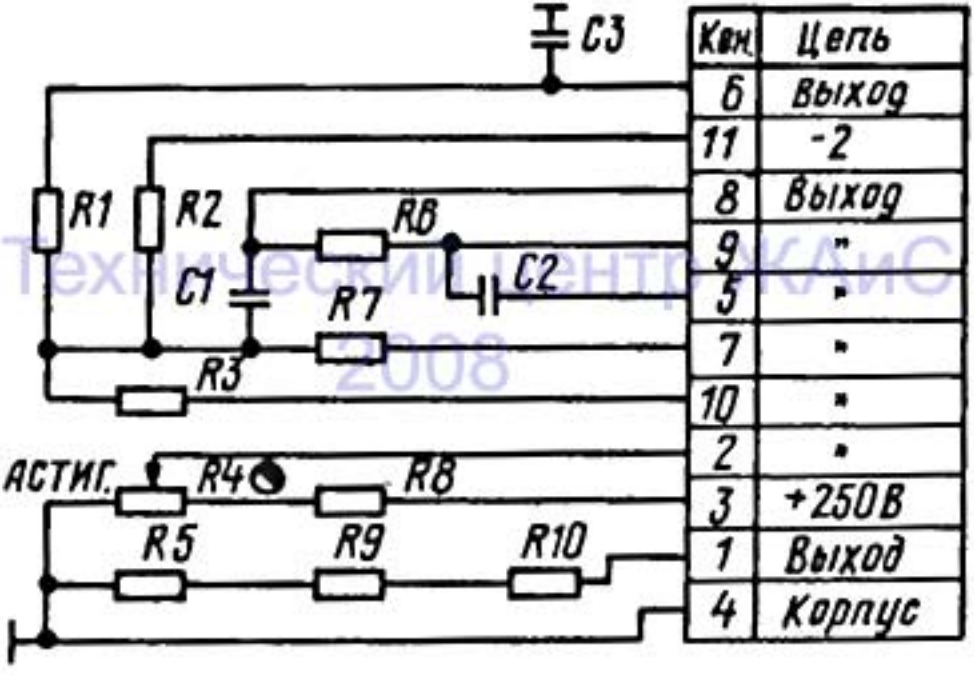

Технический центр КАиС 2008